Aplique / aplique KUGLO C

https://ummo-lighting.es/es/kuglo/1468-kuglo-c-lampara-de-pared-lampara-de-pared-lampara-de-pared-5906733723580.html

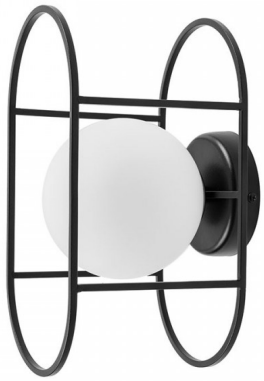

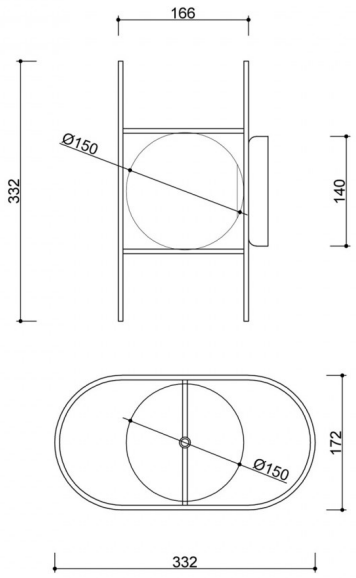

Precio: 219,27 € bruto

Fabricante: **UMMO Lighting**

Código del producto: **KUC12000**

EAN: **5906733723580**

Descripción

KUGLO es como un truco de magia... Esferas en equilibrio sobre varillas metálicas que ofrecen un espectáculo de luces y sombras en una habitación. ¿Qué te parece hacer más mágico el interior de tu hogar con KUGLO? Elija una (¡o varias!) de las cuatro versiones y deje volar su imaginación. En la colección KUGLO encontrará un elegante plafón, una lámpara de pared y lámparas colgantes simples y triples. La multitud de opciones da lugar a enormes posibilidades de diseño. Las lámparas colgantes acentuarán el carácter de un salón ecléctico, la lámpara de pared se sentirá rápidamente como en casa en un dormitorio minimalista, mientras que el plafón será un elegante complemento para una oficina moderna. Lámparas mágicas, ¡efecto mágico!

Información técnica

Fuente de luz incluida	No
Tipo de hilo	G9 LED
Tensión de entrada	220-240V
Potencia máx. de la luminaria	1 x 12W
Grado IP	IP20
Anchura	17,2 cm
Altura	33,2 cm
Profundidad	16,6 cm
Diámetro de la rejilla de techo	14 cm
Material de construcción	metal / vidrio
Colores	negro (Jet Black RAL 9005)
Color del tono	blanco
Diámetro de la pantalla	15 cm
Color del marco	negro
Regulable	sí
Garantía	24 meses
Comentarios adicionales	producto hecho a mano por encargo
Tipo / aplicación	lámpara de techo, lámpara de pared, aplique

Otros acabados