PLAAT B lámpara de techo negro / plafón con latón

https://ummo-lighting.es/es/plaat/3705-plafon-de-laton-negro-plaat-b-5906733725355.html



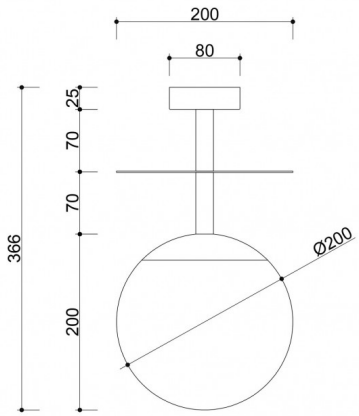

Precio: **248,54 €** bruto

Fabricante: **UMMO Lighting**

Código del producto: **PLB12303**

EAN: **5906733725355**

Descripción

La colección PLAAT está ciertamente vinculada a la poetisa y escritora Sylvia Plath por su pantalla de cristal :) La esfera blanca lechosa, característica de las lámparas UMMO, está diseñada para revelar la poesía de la luz. Los tubos metálicos están atravesados por un fino disco que, a modo de paraguas, protege la gran pantalla con un elegante casquete. Es el disco metálico lo que distingue a las lámparas colgantes de techo PLAAT, disponibles en dos colores: blanco y negro. La iluminación UMMO se monta a mano a partir de componentes de alta calidad en nuestro estudio de Gdynia. Estamos a gusto con la luz :)

La serie PLAAT Premium son modelos básicos de latón. Los elementos de latón están pulidos por nosotros y especialmente protegidos contra la decoloración. Las lámparas colgantes PLAAT están disponibles con sombrero y disco negros o blancos. Con las lámparas de latón incluimos guantes para que no se produzca ninguna reacción química durante el montaje. Como puede ver, manejamos la luz con nobleza :)

Información técnica

Fuente de luz incluida	No
Tipo de hilo	E27 LED
Tensión de entrada	220-240V
Potencia máx. de la luminaria	1 x 15W
Grado IP	IP20
Anchura	20 cm
Altura	37 cm
Profundidad	20 cm
Diámetro	20 cm
Diámetro de la rejilla de techo	8 cm
Material de construcción	metal / latón / vidrio
Colores	negro (Jet Black RAL 9005) / latón
Color del tono	blanco
Diámetro de la pantalla	20 cm
Color del marco	negro
Garantía	24 meses
Comentarios adicionales	producto hecho a mano por encargo
Tipo / aplicación	lámpara de techo, plafond

Otros acabados

