SUPURU lámpara colgante de techo negra con tubo de latón

https://ummo-lighting.es/es/supuru/5876-supuru-lampara-colgante-de-techo-negra-con-tubo-de-laton-5906733725577.html



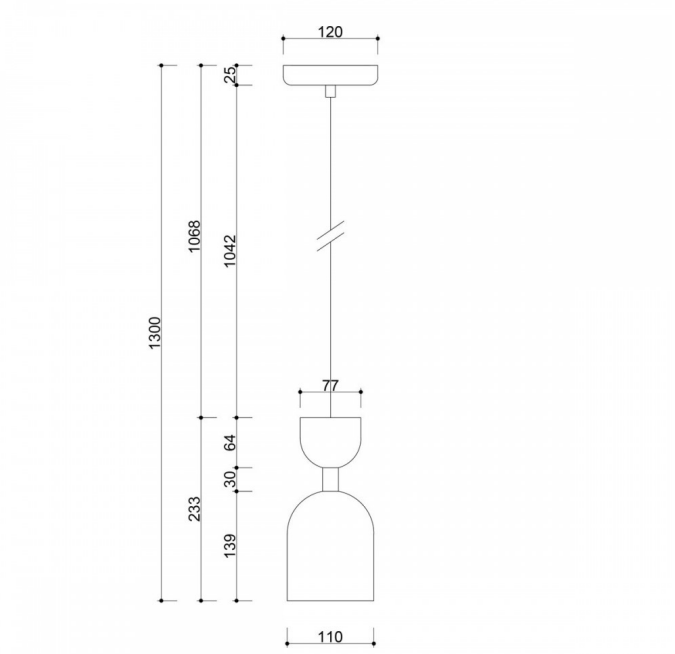

Precio: 153,41 € bruto

Fabricante: **UMMO Lighting**

Código del producto: **SUA132P0**

EAN: **5906733725577**

Descripción

Descripción del diseño

La lámpara SUPURU en la amplia paleta de acabados UMMO (blanco RAL 9003, negro RAL 9005, amarillo RAL 1016, melón RAL 1028, rosa RAL 3014, rojo-naranja RAL 2002, burdeos RAL 3004, azul marino RAL 5003, azul RAL 5014, oliva RAL 6013, beige) es la esencia de una forma minimalista que habla el lenguaje de la sutileza. Su equilibrado cuerpo cilíndrico se complementa con un tubo de latón, que no sólo tiene una función estructural, sino también estética, introduciendo un elemento de equilibrio gráfico y ligereza en el diseño. El conjunto se completa con dos pantallas terminadas en cúpula. El diseño de SUPURU se inspira en la idea japonesa de simplicidad y armonía, encajando en un lenguaje de diseño moderno en la frontera de los estilos japonés, clásico moderno y minimalista. Se trata de una luminaria que no domina el espacio, sino que lo complementa con discreción, coherencia y sensibilidad.

El nombre "SUPURU" puede interpretarse como una referencia fonética a la palabra japonesa "subaru", que significa "unificación" o "reunión". Esta referencia enfatiza la idea de armonía y unidad que transmite el diseño de la lámpara.

Componentes y funcionalidad de la lámpara

El cuerpo de la lámpara es de metal con recubrimiento en polvo de alta calidad, cuya superficie impresiona por su acabado aterciopelado. El eje central de la estructura -un tubo de latón- confiere al conjunto un ritmo y una ligereza visual característicos. SUPURU está equipada con una bombilla LED intercambiable de tipo GU10 con una potencia máxima de 10 W, que permite al usuario seleccionar tanto el color como la intensidad de la luz según sus preferencias individuales. Es una lámpara perfecta para espacios pequeños o como iluminación de zonas: sobre una mesa, en un pasillo o en un dormitorio.

Aplicación y grado de protección IP20

Con un grado de protección IP20, SUPURU está diseñada para su uso en interiores secos: salón, comedor, oficina en casa, sala de estar, vestíbulo de hotel o restaurante. Su economía geométrica de formas hace que funcione bien tanto con arreglos basados en materiales naturales como con espacios más gráficos y modernos.
La lámpara colgante Supuru combina bien con la lámpara de pared de la misma serie, creando un conjunto de iluminación coherente y moderno. Esta combinación mantiene la continuidad visual en el espacio, combinando la iluminación de techo y pared en una composición armoniosa.

Artesanal y única

Cada lámpara SUPURU se ensambla a mano en una fábrica polaca, lo que significa que cada pieza pasa por un proceso de producción individual. No se trata de un producto en serie, sino de un proyecto creado para un cliente que aprecia la precisión artesanal y el diseño atemporal.
Al combinar formas clásicas con detalles modernos, la SENKEI A es la elección perfecta para quienes buscan una iluminación única para su interior. Le invitamos a comprar y experimentar la luz desde una perspectiva completamente nueva, la perspectiva del mundo del diseño UMMO.

Características principales:

- Diseño minimalista inspirado en la tradición japonesa.
- Fabricación artesanal para garantizar la exclusividad del producto.
- Amplia gama de colores de tendencia.
- Tubo decorativo de latón.
- Materiales de acabado preciosos: metal.
- Grado de protección: IP20 - para uso en interiores.
- Posibilidad de personalizar el acabado dentro de la colección de colores UMMO.

Información técnica

Fuente de luz incluida	No
Tipo de hilo	GU10 LED
Potencia máx. de la luminaria	1 x 10W
Grado IP	IP20
Longitud del cable	106,7 cm
Longitud	11cm
Anchura	11 cm
Altura	23,3 cm
Diámetro de la rejilla de techo	12 cm
Material de construcción	metal / vidrio
Colores	negro (Jet Black RAL 9005) / latón
Color del cable	negro
Tipo de trenza	poliéster
Color del marco	negro
Garantía	24 meses
Comentarios adicionales	producto hecho a mano por encargo
Tipo / aplicación	lámpara de techo, lámpara colgante
Longitud total	130cm
Alimentación	~230V, 50/60 Hz

Otros acabados

