Lámpara colgante de techo EPLI MINI

https://ummo-lighting.es/es/epli-mini/6407-lampara-colgante-de-techo-epli-mini-5906733723658.html



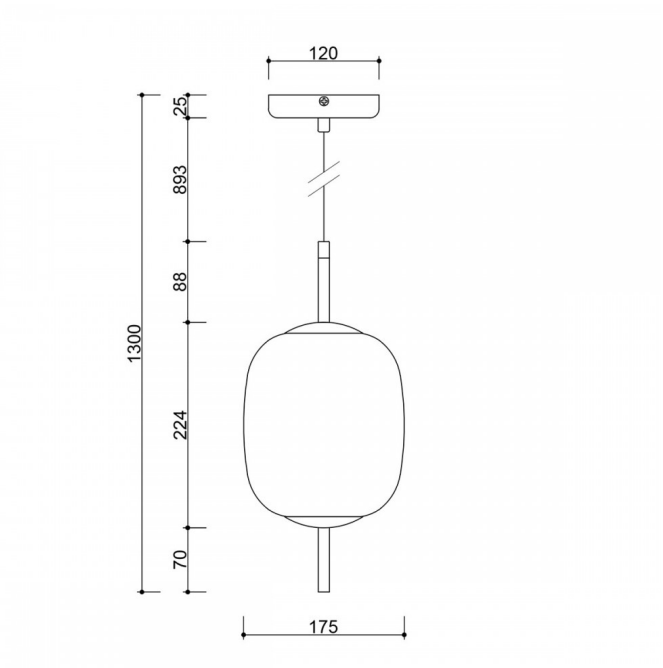

Precio: 233,90 € bruto

Fabricante: **UMMO Lighting**

Código del producto: **EM0122P0**

EAN: **5906733723658**

Descripción

Descripción del diseño

EPLI MINI es una lámpara colgante minimalista de carácter sutilmente japonés. Su forma única recuerda a una linterna de papel: ligera, orgánica y armoniosa. El difusor de cristal blanco lechoso tiene una forma suavemente curvada, que contrasta con los sencillos acentos verticales en forma de manguitos superior e inferior.

Como resultado, la EPLI MINI se convierte no sólo en una fuente de luz, sino también en un elemento decorativo de pleno derecho, escultural y equilibrado. La combinación de negro (Jet Black RAL 9005) o blanco (RAL 9003) le confiere elegancia y hace que se integre fácilmente en muchos estilos de interior: desde el japonés y el contemporáneo hasta el soft loft y el clásico moderno.

Componentes de la lámpara y funcionalidad

La lámpara consta de una pantalla redondeada de cristal blanco lechoso con un diámetro de 17,5 cm y una altura de 22,4 cm. Su forma suave y su

acabado satinado difunden sutilmente la luz, creando un resplandor agradable y uniforme. Esta luz no es deslumbrante, sino que envuelve el espacio, creando una atmósfera de calma y tranquilidad.

Esto se completa con los detalles metálicos en forma de manguitos superior e inferior, acabados en un elegante revestimiento estructurado. El contraste entre la luz cálida del cristal y el acento mate y gráfico del metal confiere a la lámpara un carácter moderno y distintivo.

La lámpara está suspendida de un cable trenzado de poliéster con una longitud de 89,3 cm, que -incluida la pantalla- da una altura total máxima de 130 cm. El bisel de techo de 12 cm de diámetro garantiza una fijación estéticamente agradable y estable, así como una composición global coherente.

La fuente de luz es una bombilla LED de bajo consumo con casquillo G9 (máx. 12 W), que emite una luz cálida y atmosférica, ideal para crear ambiente en interiores privados y comerciales.

Aplicación y clase de protección IP20 / IP44

EPLI MINI es adecuada tanto para interiores privados como comerciales y es ideal para su uso encima de una mesa, isla de cocina, vestíbulo, zona de relajación o cuarto de baño (versión IP44). Su forma armoniosa y sus reducidas dimensiones permiten colgarla individualmente o en grupos, creando composiciones luminosas.

El modelo está disponible en dos versiones de estanqueidad:

- **IP20** - para espacios secos como el salón, el comedor o el dormitorio.
- **IP44** - para baños o zonas con mayor humedad (disponible por separado).

Artesanal y única

Cada lámpara EPLI MINI se monta a mano en Polonia a partir de componentes de alta calidad. Los detalles refinados, el cristal perfectamente moldeado y el cable trenzado textil son señas de identidad de la marca UMMO. Se trata de un producto para quienes valoran el diseño consciente y atemporal.

EPLI MINI - características principales

- Lámpara colgante de la colección EPLI MINI.
- Difusor de cristal blanco lechoso, 17,5 cm de diámetro y 22,4 cm de altura.
- Detalles verticales característicos en metal.
- Plafón de metal de 12 cm de diámetro.
- Cable textil trenzado, longitud 89,3 cm.
- Altura total de la lámpara: 130 cm.
- Casquillo G9, LED máx. 12 W.
- Grado de protección IP20, IP44.
- Colores: blanco RAL 9003, negro RAL 9005.
- Fabricada a mano con vidrio y metal de alta calidad.
- Ideal para interiores privados y comerciales modernos.

Colección EPLI MINI

La colección EPLI MINI es una serie de lámparas diseñadas para espacios más pequeños que necesitan una iluminación funcional pero estéticamente agradable. Los modelos EPLI MINI conservan el diseño característico de las lámparas EPLI de mayor tamaño, ofreciendo formas compactas y una luz sutil y difusa. La serie incluye la pequeña lámpara colgante EPLI MINI, la lámpara de sobremesa EPLI MINI ST, la lámpara de pared EPLI MINI W y las soluciones multipunto: el plafón EPLI MINI 3P y la regleta de techo EPLI MINI 3L, que permiten crear composiciones de iluminación coherentes en interiores pequeños.

La colección EPLI MINI puede ser el complemento perfecto de la colección EPLI, la serie original que constituye la base de toda la familia de lámparas EPLI. Este conjunto incluye luminarias ideales para iluminar tanto hogares como espacios comerciales. La colección incluye una única lámpara colgante EPLI, una segunda versión de la lámpara colgante EPLI B y la lámpara de sobremesa EPLI ST. Los modelos EPLI se distinguen por su forma ligera y su pantalla de cristal blanco lechoso, que difumina sutilmente la luz para crear un ambiente agradable y cálido.

Ambas colecciones permiten crear un conjunto de iluminación armonioso, funcional y estéticamente agradable que se adapta a una gran variedad de necesidades y tamaños de interiores.

Información técnica

Fuente de luz incluida	No
Tipo de hilo	G9 LED
Potencia máx. de la luminaria	1 x 12W
Grado IP	IP20
Longitud del cable	89,3 cm
Longitud	17,5 cm
Anchura	17,5 cm
Altura	38,2 cm
Diámetro de la rejilla de techo	12 cm
Material de construcción	metal / vidrio
Colores	negro (Jet Black RAL 9005)
Color del cable	negro
Tipo de trenza	poliéster
Color del tono	blanco
Garantía	24 meses
Comentarios adicionales	producto hecho a mano por encargo
Tipo / aplicación	lámpara de techo, lámpara colgante
Longitud total	130cm
Alimentación	~230V, 50/60 Hz

Otros acabados