Plafón triple PLAAT A 3L blanco

https://ummo-lighting.es/es/plaat/6534-plafon-triple-plaat-a-3l-blanco-5906733723894.html



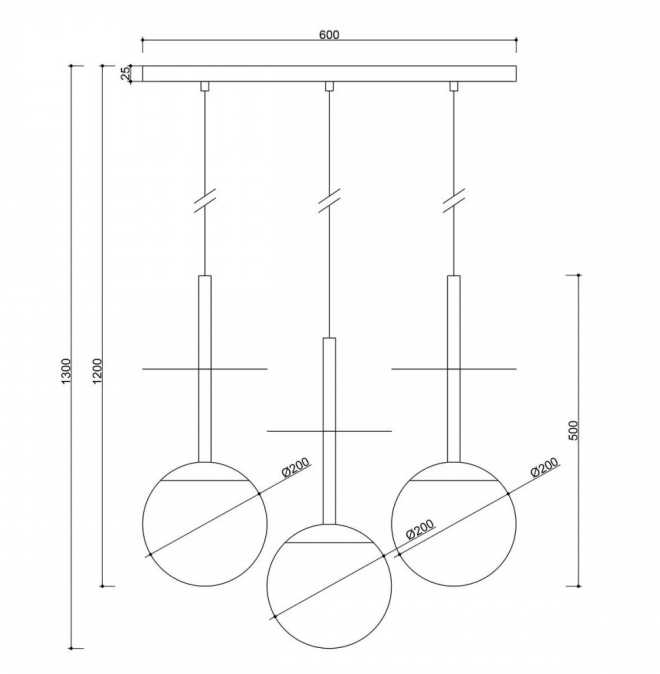

Precio: 2 199,00 zł bruto

Fabricante: **UMMO Lighting**

Código del producto: **PLL311P0**

EAN: **5906733723894**

Descripción

La colección PLAAT está ciertamente vinculada a la poetisa y escritora Sylvia Plath por su pantalla de cristal :) La esfera blanca lechosa, característica de las lámparas UMMO, está diseñada para revelar la poesía de la luz. Los tubos metálicos están atravesados por un fino disco que, a modo de paraguas, protege la gran pantalla con un elegante casquete. Es el disco metálico lo que distingue a las luminarias PLAAT, que se presentan en dos variantes de color: blanco y negro y blanco y negro con elementos dorados. En esta serie encontrará, en función del tamaño del tubo, lámparas colgantes, lámparas de techo, plafones, así como lámparas de sobremesa. La iluminación UMMO se monta a mano a partir de componentes de alta calidad en nuestro estudio de Gdynia. Estamos en casa con la luz :)

Información técnica

Fuente de luz incluida	No
Tipo de hilo	E27 LED
Tensión de entrada	220-240V
Potencia máx. de la luminaria	3 x 15W
Grado IP	IP20
Longitud del cable	70cm, 80cm, 70cm
Longitud	130 cm
Anchura	60 cm
Material de construcción	metal / vidrio
Colores	blanco (blanco señal RAL 9003)
Color del cable	blanco
Tipo de trenza	poliéster
Color del tono	blanco
Diámetro de la pantalla	20 cm
Color del marco	blanco
Regulable	sí
Garantía	24 meses
Comentarios adicionales	producto hecho a mano por encargo
Tipo / aplicación	lámpara de techo, lámpara colgante

Otros acabados

