Plafón PLAAT A 3L triple latón blanco

https://ummo-lighting.es/es/plaat/6536-plafon-plaat-a-3l-blanco-triple-laton-5906733723900.html



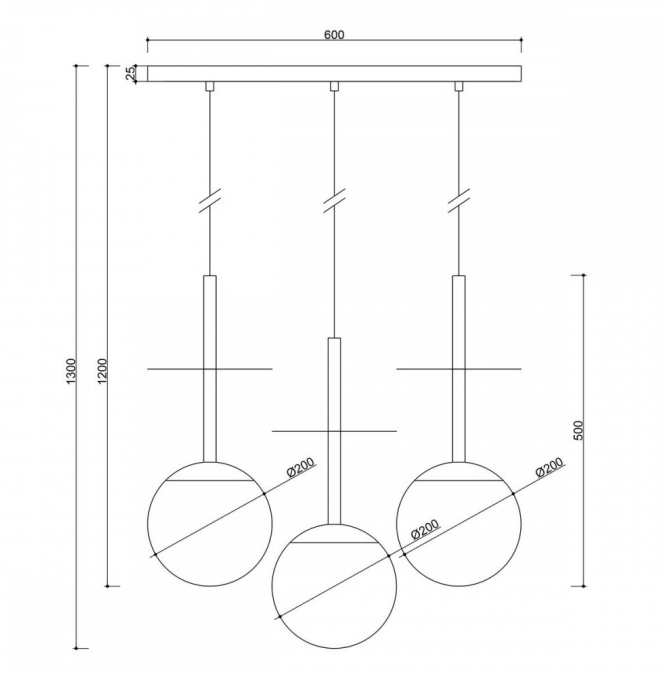

Precio: 2 199,00 zł bruto

Fabricante: **UMMO Lighting**

Código del producto: **PLL331P0**

EAN: **5906733723900**

Descripción

La colección PLAAT está ciertamente vinculada a la poetisa y escritora Sylvia Plath por su pantalla de cristal :) La esfera blanca lechosa, característica de las lámparas UMMO, está diseñada para revelar la poesía de la luz. Los tubos metálicos están atravesados por un fino disco que, a modo de paraguas, protege la gran pantalla con un elegante casquete. Es el disco metálico lo que distingue a las luminarias PLAAT, que se presentan en dos variantes de color: blanco y negro y blanco y negro con elementos dorados. En esta serie encontrará, en función del tamaño del tubo, lámparas colgantes, lámparas de techo, plafones, así como lámparas de sobremesa. La iluminación UMMO se monta a mano a partir de componentes de alta calidad en nuestro estudio de Gdynia. Estamos en casa con la luz :)

Información técnica

Fuente de luz incluida	No
Tipo de hilo	E27 LED
Tensión de entrada	220-240V
Potencia máx. de la luminaria	3 x 15W
Grado IP	IP20
Longitud del cable	70cm, 80cm, 70cm
Longitud	130 cm
Anchura	60 cm
Material de construcción	metal / latón / vidrio
Colores	blanco (blanco señal RAL 9003) / latón
Color del cable	blanco
Tipo de trenza	poliéster
Color del tono	blanco
Diámetro de la pantalla	20 cm
Color del marco	blanco / dorado
Regulable	sí
Garantía	24 meses
Comentarios adicionales	producto hecho a mano por encargo
Tipo / aplicación	lámpara de techo, lámpara colgante

Otros acabados



