# PLAAT A 3L Lámpara de techo triple negra con latón

https://ummo-lighting.es/es/plaat/6537-plafon-plaat-a-3l-negro-triple-laton-5906733723924.html



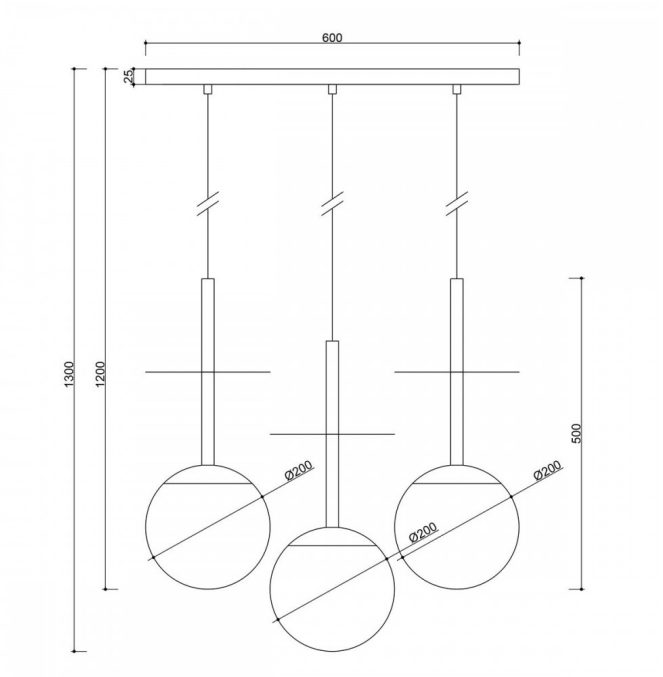


Precio: 2 199,00 zł bruto

Fabricante: **UMMO Lighting**

Código del producto: **PLL332P0**

EAN: **5906733723924**

## Descripción

La colección PLAAT está ciertamente vinculada a la poetisa y escritora Sylvia Plath por su pantalla de cristal :) La esfera blanca lechosa, característica de las lámparas UMMO, está diseñada para revelar la poesía de la luz. Los tubos metálicos están atravesados por un fino disco que, a modo de paraguas, protege la gran pantalla con un elegante casquete. Es el disco metálico lo que distingue a las luminarias PLAAT, que se presentan en dos variantes de color: blanco y negro y blanco y negro con elementos dorados. En esta serie encontrará, en función del tamaño del tubo, lámparas colgantes, lámparas de techo, plafones, así como lámparas de sobremesa. La iluminación UMMO se monta a mano a partir de componentes de alta calidad en nuestro estudio de Gdynia. Estamos en casa con la luz :)

## Información técnica

| | |
|---|---|
| **Fuente de luz incluida** | No |
| **Tipo de hilo** | E27 LED |
| **Tensión de entrada** | 220-240V |
| **Potencia máx. de la luminaria** | 3 x 15W |
| **Grado IP** | IP20 |
| **Longitud del cable** | 70cm, 80cm, 70cm |
| **Longitud** | 130 cm |
| **Anchura** | 60 cm |
| **Material de construcción** | metal / latón / vidrio |
| **Colores** | negro (Jet Black RAL 9005) / latón |
| **Color del cable** | negro |
| **Tipo de trenza** | poliéster |
| **Color del tono** | blanco |
| **Diámetro de la pantalla** | 20 cm |
| **Color del marco** | negro / dorado |
| **Regulable** | sí |
| **Garantía** | 24 meses |
| **Comentarios adicionales** | producto hecho a mano por encargo |
| **Tipo / aplicación** | lámpara de techo, lámpara colgante |

## Otros acabados



