Lámpara de mesa blanca SALLO ST

https://ummo-lighting.es/es/sallo/7253-lampara-de-mesa-sallo-st-blanca-5906733721050.html

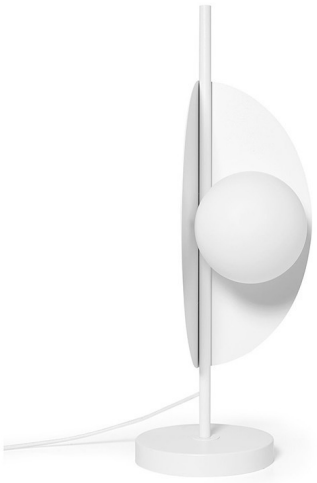

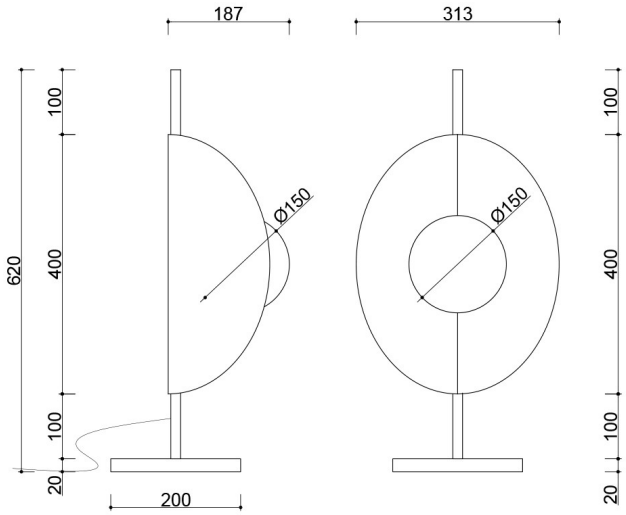

Precio: **458,29 €** bruto

Fabricante: **UMMO Lighting**

Código del producto: **SST111P1**

EAN: **5906733721050**

Descripción

¿Una perla sacada del Mar Báltico? No, es SALLO, una colección de lámparas minimalistas colgantes, de pared, de pie y de sobremesa, fruto de la colaboración entre el estudio SALAK y la marca UMMO. Las pantallas de las lámparas parecen conchas con perlas o cabezas con sombreros achatados. Su original forma hace de las luminarias de esta colección una opción ideal para quienes buscan un diseño moderno y elegante. Esta fenomenal serie de luminarias combina carácter modernista y diseño contemporáneo. Los modelos están disponibles en dos opciones de color: blanco y negro. Las lámparas colgantes están equipadas con una, dos o tres fuentes de luz LED y las demás con una sola fuente de luz. La colección llegó a la final del concurso Good Design 2022. Descubra SALLO, un auténtico tesoro de iluminación diseñado a orillas del mar polaco.

Información técnica

Fuente de luz incluida	No
Tipo de hilo	G9 LED
Tensión de entrada	220-240V
Potencia máx. de la luminaria	1 x 12W
Grado IP	IP20
Anchura	31 cm
Altura	40 cm
Profundidad	22 cm
Diámetro de la rejilla de techo	12 cm
Material de construcción	metal / vidrio
Colores	blanco (blanco señal RAL 9003)
Color del cable	blanco
Tipo de trenza	poliéster
Color del tono	blanco
Diámetro de la pantalla	15 cm
Color del marco	blanco
Garantía	24 meses
Comentarios adicionales	producto hecho a mano por encargo
Tipo / aplicación	lámpara de mesa

Otros acabados

