SUGURI Lámpara de techo blanca de tamaño M

https://ummo-lighting.es/es/suguri/7259-suguri-una-lampara-de-techo-blanca-de-tamano-m-5906733721357.html

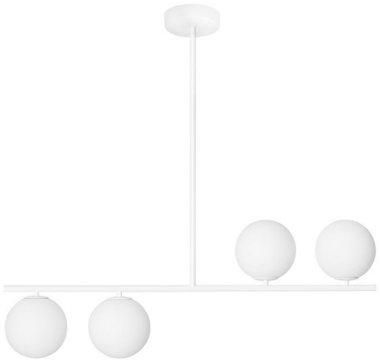

m

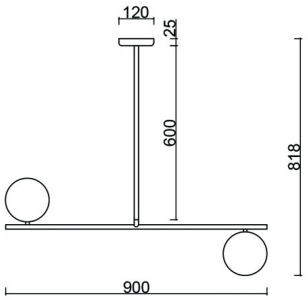

Precio: 577,81 € bruto

Fabricante: **UMMO Lighting**

Código del producto: **SGA111R06**

EAN: **5906733721357**

Descripción

Caminando por la cuerda floja, así son las lámparas de la colección SUGURI, creadas en el marco de la colaboración entre la marca UMMO y el estudio SALAK. Las lámparas colgantes de esta serie se basan en una estructura metálica sobre la que han crecido esferas de cristal blanco lechoso. Suguri significa grosellaen japonés . Fue la rama con este fruto la que inspiró el diseño de la colección. Las luminarias están disponibles en los versátiles colores blanco y negro en hasta cuatro variantes: fuentes de luz simples, dobles, triples o cuádruples. Apueste por la iluminación de la colección SUGURI y vea florecer su hogar con una luz elegante.

Información técnica

Fuente de luz incluida	No
Tipo de hilo	G9 LED
Tensión de entrada	220-240V
Potencia máx. de la luminaria	4 x 12W
Grado IP	IP20
Anchura	90 cm
Altura	82 cm
Profundidad	15 cm
Diámetro de la rejilla de techo	12 cm
Material de construcción	metal / vidrio
Colores	blanco (blanco señal RAL 9003)
Diámetro de la pantalla	15 cm
Regulable	sí
Garantía	24 meses
Comentarios adicionales	producto hecho a mano por encargo
Tipo / aplicación	lámpara de techo, lámpara colgante

Otros acabados

