Aplique/plafón de pared KOBAN D blanco con estanqueidad IP44 aumentada

https://ummo-lighting.es/es/koban/7367-apliqueplafon-de-pared-koban-d-blanco-con-estanqueidad-ip44-aumentada-5906733721937.html



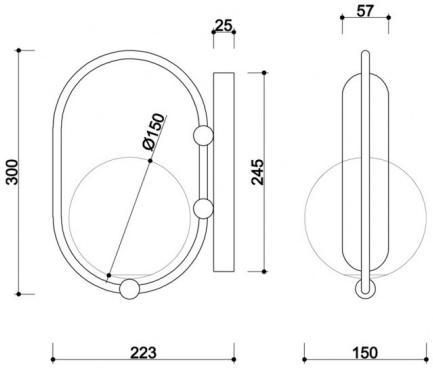

IP44

Precio: 182,68 € bruto

Fabricante: **UMMO Lighting**

Código del producto: **KOD110S0**

EAN: **5906733721937**

Descripción

Descripción del diseño

KOBAN D es una lámpara de pared de la colección KOBAN que combina la funcionalidad de una lámpara de pared con una forma refinada y minimalista. Su diseño se basa en la yuxtaposición sencilla y gráfica de una estructura metálica con una pantalla esférica de cristal blanco lechoso de 15 cm de diámetro. El cristal mate difumina sutilmente la luz, proporcionando una iluminación agradable y sin deslumbramientos.

Su forma está relacionada con toda la colección KOBAN, inspirada en la libertad, flexibilidad y movimiento juguetón de los niños. KOBAN D es adecuada tanto como acento de iluminación único como en composiciones con otras luminarias de la serie, aportando una geometría tranquila y luminosa al interior.

Componentes y funcionalidad de la lámpara

La lámpara está fabricada en metal y cristal. El marco metálico y el bisel de pared tienen un acabado mate y estructurado que acentúa el carácter

moderno y atemporal de la luminaria. El difusor de cristal de 15 cm de diámetro es de cristal blanco lechoso y proporciona una luz suave y difusa.

En su interior hay un soporte para una fuente de luz de tipo G9 (LED, máximo 12 W). La lámpara mide 22,3 cm de largo, 15 cm de ancho y 30 cm de alto. Está diseñada para su montaje en la pared, por ejemplo, junto a una cama, encima de un espejo, en un vestíbulo o en pasillos.

Variantes de aplicación y protección IP20 / IP44

KOBAN D está disponible en dos niveles de protección diferentes:

- **IP20** - para interiores secos como dormitorios, salones, pasillos,
- **IP44** - para interiores con mayor humedad, como baños o cocinas.

Esto hace que la lámpara sea adecuada tanto para espacios habitables como para zonas más exigentes, como cuartos de baño de hoteles, zonas de bienestar o cocinas modernas.

El modelo D forma parte de la amplia colección KOBAN, que también incluye lámparas colgantes (KOBAN A, B y C), un segundo modelo de aplique (KOBAN E) y una lámpara de sobremesa (KOBAN ST). Se trata de una serie de iluminación visualmente coherente, que permite la disposición armoniosa de interiores enteros con una estética única.

Artesanal y única

Cada lámpara KOBAN D se crea en un proceso de montaje manual en el que se presta atención a los detalles, la calidad y el acabado. Es una propuesta única para quienes buscan no sólo funcionalidad, sino también una sutil singularidad en los objetos cotidianos. Hecha a mano, cada estructura tiene un carácter único, coherente con la estética de toda la colección, pero refinada hasta el más mínimo detalle.

KOBAN D - Características principales

- Difusor esférico de cristal blanco lechoso de 15 cm de diámetro: luz suave y uniforme.
- Armazón y bisel de metal - acabado con recubrimiento en polvo mate.
- Montaje en pared - ideal como luz de ambiente o luz auxiliar.
- Fuente de luz: G9 (LED, máx. 12 W).
- Dimensiones: largo 22,3 cm, ancho 15 cm, alto 30 cm.
- Disponible en dos colores: negro RAL 9005 y blanco RAL 9003.
- Variantes de protección: IP20 e IP44 - para interiores secos y con mucha humedad.
- Forma parte de la colección KOBAN - posibilidad de crear un conjunto de iluminación coherente.

Información técnica

Fuente de luz incluida	No
Tipo de hilo	G9 LED
Potencia máx. de la luminaria	1 x 12W
Grado IP	IP44
Longitud	22,3 cm
Anchura	15 cm
Altura	30 cm
Dimensiones del raíl de techo largo x ancho	24,5 cm x 5,7 cm
Material de construcción	metal / vidrio
Colores	blanco (blanco señal RAL 9003)
Color del tono	blanco
Garantía	24 meses
Comentarios adicionales	producto hecho a mano por encargo
Tipo / aplicación	aplique, lámpara de pared
Alimentación	~230V, 50/60 Hz

Otros acabados

