# KOP Aplique / aplique blanco con estanqueidad IP44 aumentada

https://ummo-lighting.es/es/kop/7372-kop-a-aplique-blanco-aplique-con-estanqueidad-aumentada-ip44-5906733725911.html




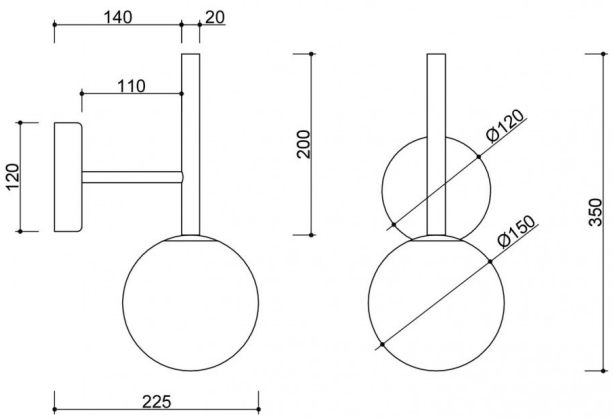


Precio: 214,39 € bruto

Fabricante: UMMO Lighting

Código del producto: KPA110S0

EAN: 5906733725911

## Descripción

### Descripción del diseño

El aplique Kop A es una lámpara de pared única que combina una forma minimalista con una sutil estética geométrica. El elemento central es una pantalla de cristal blanco lechoso de 15 cm de diámetro, que se asemeja a una delicada bola de luz, colocada sobre un tubo de metal lacado estructuralmente. El diseño recuerda a una constelación de luz, en la que las pantallas forman una composición espacial armoniosa. La lámpara de pared Kop A aporta un resplandor cálido y difuso al interior, que no sólo ilumina sino que también decora el espacio.

### Componentes y funcionalidad de la lámpara

La construcción de la lámpara se basa en un sólido armazón de metal, que garantiza su durabilidad y su carácter moderno. La pantalla de cristal blanco lechoso difunde la luz maravillosamente, creando un ambiente acogedor y elegante. La lámpara mide 22,5 cm de largo, 15 cm de ancho y 35 cm de alto, lo que la convierte en un elemento decorativo compacto pero distintivo. La fuente de luz es una rosca G9 intercambiable, apta para LED con una potencia máxima de 12 W, que le permite ajustar el color y la intensidad de la luz a sus necesidades individuales.

## Aplicación y clase de protección IP20 / IP44

La lámpara de pared Kop A es ideal para interiores modernos: en el salón, el dormitorio, el pasillo o espacios de oficina. Gracias a su forma y a su agradable luz difusa, crea un ambiente acogedor sin dominar la disposición.
Disponible en dos clases de protección -IP20 e IP44-, la lámpara puede instalarse tanto en espacios secos como en zonas expuestas a la humedad, como baños o cocinas.

La colección KOP completa también incluye las lámparas de pared KOP B, KOP C y KOP F, así como la lámpara colgante KOP E y el plafón KOP D, que juntos forman una gama de iluminación coherente y versátil. Esto le permite amueblar sus interiores con un estilo uniforme, combinando funcionalidad y estética.

## Hecho a mano y único

El aplique Kop A, al igual que las demás lámparas de la colección KOP, se fabrica cuidando cada detalle, lo que hace que cada pieza sea única. Es una opción para quienes aprecian el diseño moderno con un toque artístico.

**Se distingue por:**

- Pantalla esférica de color blanco lechoso para una luz suave y difusa
- Robusta construcción metálica en dos colores: blanco y negro
- Protección IP20 o IP44 seleccionable: aplicación flexible
- Dimensiones compactas - ideal para una gran variedad de interiores
- Forma parte de la colección KOP - permite crear conjuntos de iluminación armoniosos
- Dos colores a elegir - blanco RAL 9003, negro RAL 9005.

# Información técnica

| | |
|---|---|
| **Fuente de luz incluida** | No |
| **Tipo de hilo** | G9 LED |
| **Potencia máx. de la luminaria** | 1 x 12W |
| **Grado IP** | IP44 |
| **Longitud** | 22,5 cm |
| **Anchura** | 15 cm |
| **Altura** | 35 cm |
| **Diámetro de la rejilla de techo** | 12 cm |
| **Material de construcción** | metal / vidrio |
| **Colores** | blanco (blanco señal RAL 9003) |
| **Color del tono** | blanco |
| **Garantía** | 24 meses |
| **Comentarios adicionales** | producto hecho a mano por encargo |
| **Tipo / aplicación** | aplique, lámpara de pared |
| **Alimentación** | ~230V, 50/60 Hz |

# Otros acabados

