Aplique/plafón de pared KOP B blanco con estanqueidad IP44 aumentada

https://ummo-lighting.es/es/kop/7374-apliqueplafon-de-pared-kop-b-blanco-con-estanqueidad-ip44-aumentada-5906733722316.html

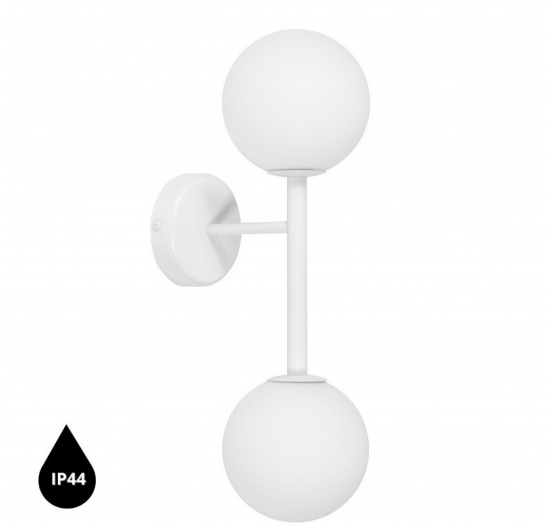

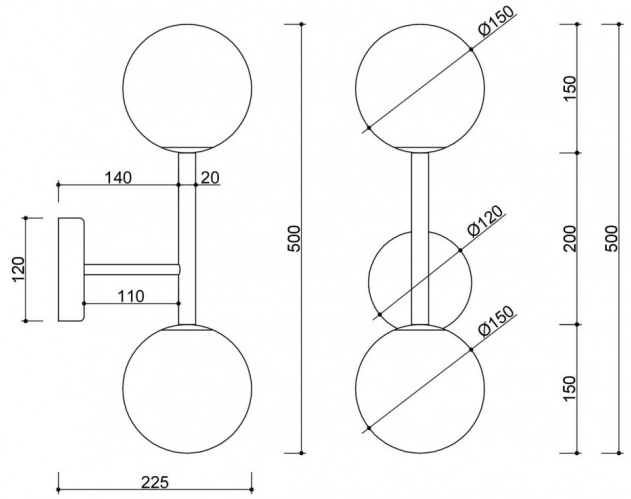

Precio: **287,56 €** bruto

Fabricante: **UMMO Lighting**

Código del producto: **KPB210S0**

EAN: **5906733722316**

Descripción

Descripción del diseño

Kop B es un elegante aplique de pared que desarrolla la idea del modelo Kop A, esta vez con dos pantallas esféricas de color blanco lechoso de 15 cm de diámetro. Su disposición a ambos lados del tubo metálico vertical crea una composición luminosa equilibrada pero dinámica, que recuerda a un sistema planetario en movimiento. La lámpara llama la atención por la sutileza de sus formas y su ligereza gráfica, encajando perfectamente en interiores modernos, minimalistas y atemporales.

Componentes y funcionalidad de la lámpara

Kop B consta de dos pantallas de cristal blanco lechoso de 15 cm de diámetro, colocadas a ambos lados de un tubo metálico vertical. Toda la estructura es de metal con recubrimiento de polvo en negro (Jet Black RAL 9005) o blanco (RAL 9003), lo que confiere a la lámpara un carácter moderno y distintivo. Las dimensiones de la luminaria son 22,5 cm de longitud, 15 cm de anchura y 50 cm de altura, lo que confiere a la lámpara un aspecto esbelto pero decidido.

La fuente de luz son dos bombillas LED intercambiables (rosca G9, máx. 2×12 W), que permiten ajustar libremente la potencia luminosa y el color: desde un resplandor cálido y relajante hasta una luz más funcional y fría.

Clase de uso y de protección IP20 / IP44

La Kop B se convertirá en un llamativo acento luminoso en el salón, vestíbulo, pasillo, dormitorio o espacio comercial. Gracias a sus dos puntos de luz, puede utilizarse como fuente de luz principal o adicional que decora el interior al mismo tiempo. La lámpara está disponible en dos versiones de estanqueidad: IP20 para zonas secas e IP44, que permite su instalación en cuartos de baño u otras zonas expuestas a la humedad.

El complemento perfecto de la Kop B son otras lámparas de la colección KOP: las lámparas de pared KOP A, KOP C y KOP F, la lámpara colgante KOP E y el plafón KOP D. Juntas forman un sistema de iluminación coherente, que permite un estilo uniforme en todo el interior.

Hecho a mano e individual

Cada lámpara se ensambla a mano con precisión y atención al detalle, lo que le confiere un carácter único. Kop B no es sólo una lámpara de pared: es un elemento de interior cuidadosamente diseñado que aporta equilibrio estético y armonía luminosa.

Se distingue por:

- Dos pantallas lechosas: una doble ración de luz suave y difusa.
- Color de construcción clásico blanco o negro.
- Elección del grado de protección IP20 o IP44.
- Forma armoniosa con líneas verticales pronunciadas.
- Forma parte de la colección KOP, para una composición luminosa coherente en toda la casa.
- Disponible en dos sofisticados colores: negro intenso (Jet Black RAL 9005) y blanco puro (Signal White RAL 9003).

Información técnica

Fuente de luz incluida	No
Tipo de hilo	G9 LED
Potencia máx. de la luminaria	2 x 12W
Grado IP	IP44
Longitud	22,5 cm
Anchura	15 cm
Altura	50 cm
Diámetro de la rejilla de techo	12 cm
Material de construcción	metal / vidrio
Colores	blanco (blanco señal RAL 9003)
Color del tono	blanco
Garantía	24 meses
Comentarios adicionales	producto hecho a mano por encargo
Tipo / aplicación	aplique, lámpara de pared
Alimentación	~230V, 50/60 Hz

Otros acabados

