Aplique / aplique KUUL D negro con estanqueidad IP44 aumentada

https://ummo-lighting.es/es/kuul/7378-kuul-d-aplique-negro-aplique-con-estanqueidad-aumentada-ip44-5906733721821.html



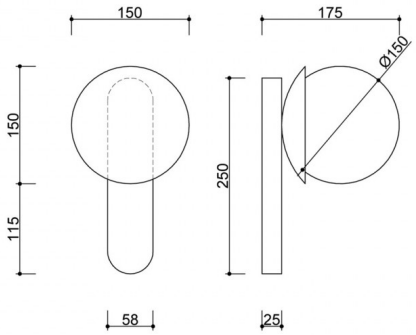

Precio: 160,73 € bruto

Fabricante: **UMMO Lighting**

Código del producto: **KLD120S0**

EAN: **5906733721821**

Descripción

Descripción del diseño

El aplique KUUL D es una lámpara de pared que sorprende por su sencillez y claridad gráfica. A primera vista, recuerda a una bola de nieve pegada a la pared; no es de extrañar, ya que toda la colección KUUL se inspira precisamente en la forma de las esferas. El juego geométrico se combina con un diseño funcional, dando como resultado una iluminación moderna pero cálida, que atrae la atención en lugar de dominar el espacio.

La forma minimalista, compuesta por una luminaria metálica vertical y una pantalla esférica de color blanco lechoso de 15 cm de diámetro, se ha diseñado pensando en los interiores modernos: desde japoneses a loft, desde pasillos domésticos a vestíbulos de hotel.

Componentes de la lámpara y funcionalidad

KUUL D está fabricada en metal de alta calidad pintado en un color estructurado: disponible en negro intenso (RAL 9005), blanco puro (RAL 9003) y burdeos elegante (RAL 3004). Sus líneas suaves y su acabado refinado la hacen ideal tanto como decoración sutil como fuente de luz.

El interior de la lámpara oculta un casquillo para una bombilla G9 (LED máx. 12 W), lo que da libertad al usuario para elegir la potencia y el color de la luz. La pantalla de cristal de leche difunde la luz uniformemente, creando un resplandor tenebroso, ideal para un descanso nocturno o para iluminar suavemente los pasillos.

Aplicación y clase de protección IP20 / IP44

La lámpara de pared KUUL D está disponible en dos versiones:

- **IP20** - para espacios secos como salones, dormitorios, pasillos u oficinas.
- **IP44** - para espacios con mayor humedad, como cuartos de baño (por ejemplo, cerca del espejo), lavanderías, así como zonas de entrada y terrazas cubiertas.

Esto hace que sea fácilmente adaptable a diferentes funciones y ubicaciones en su hogar o espacio comercial.

Artesanal y única

Cada lámpara KUUL D se ensambla a mano, prestando atención a la calidad de los detalles y a la precisión del montaje. No se trata de un producto de masas: es iluminación creada para quienes valoran la elección informada y el diseño sostenible.

La lámpara de pared KUUL D impresiona en solitario, pero funciona mejor como parte de un conjunto más amplio con las lámparas KUUL A, B y C. Juntas forman una familia luminosa coherente. Juntas forman una familia luminosa coherente, lista para llenar cualquier interior con armonía de luz y forma.

KUUL D - características principales

- Lámpara de pared de diseño moderno y minimalista.
- Tres versiones de color: negro (RAL 9005), blanco (RAL 9003), burdeos (RAL 3004).
- Dos versiones de estanqueidad: IP20 (para interiores secos) e IP44 (para cuartos de baño y zonas húmedas).
- Fuente de luz G9 (LED de 12 W como máximo): color y potencia luminosa seleccionables.
- Materiales de alta calidad: metal y cristal, con recubrimiento en polvo.
- Uso universal: para el salón, el dormitorio, el pasillo, el cuarto de baño o el hotel.
- Ensamblada a mano: precisión artesanal e individualidad de cada pieza.

Información técnica

Fuente de luz incluida	No
Tipo de hilo	G9 LED
Potencia máx. de la luminaria	1 x 12W
Grado IP	IP44
Longitud	17,5 cm
Anchura	15 cm
Altura	26,5 cm
Dimensiones del raíl de techo largo x ancho	25 cm x 5,8 cm
Material de construcción	metal / vidrio
Colores	negro (Jet Black RAL 9005)
Color del tono	blanco
Garantía	24 meses
Comentarios adicionales	producto hecho a mano por encargo
Tipo / aplicación	aplique, lámpara de pared
Alimentación	~230V, 50/60 Hz

Otros acabados


IP44


IP44