Aplique / aplique de latón FYLLO B con estanqueidad IP44 aumentada

https://ummo-lighting.es/es/fyllo/7399-aplique-aplique-de-laton-fyllo-b-con-estanqueidad-ip44-aumentada-5906733725942.html



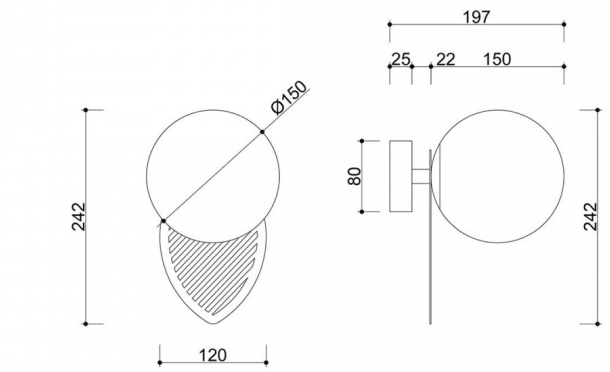

Precio: 209,51 € bruto

Fabricante: **UMMO Lighting**

Código del producto: **FYB130S0**

EAN: **5906733725942**

Descripción

Si la luz soltara hojas, seguro que algunas se colarían en la colección FYLLO de UMMO. Nos inspiramos en la naturaleza, y por eso nuestras nuevas luminarias incorporan unas características hojas "metálicas" que dejan pasar la luz y crean una fantasiosa sombra en el techo. También está la pantalla esférica blanca lechosa característica de la marca UMMO. En la serie FYLLO encontrará una lámpara colgante y un aplique de pared en dos opciones de color: blanco o negro. El modelo colgante servirá como fuente principal de luz, mientras que el aplique iluminará sutilmente el interior. La forma sencilla pero original de la lámpara será el toque final en un dormitorio minimalista o en una cocina de estilo escandinavo. La colección FYLLO te embriagará de luz :) (fyllo en sueco significa "borracho").

La lámpara tiene elementos de latón, cepillados a mano y protegidos con laca. Los detalles tienen pequeños arañazos en la superficie, lo que les confiere un carácter único.

Además, tenga en cuenta que el latón envejece: con el tiempo adquiere una elegante pátina, que le da un aspecto aún más noble.

Información técnica

Fuente de luz incluida	No
Tipo de hilo	G9 LED
Tensión de entrada	220-240V
Potencia máx. de la luminaria	1 x 12W
Grado IP	IP44
Anchura	15 cm
Altura	24 cm
Profundidad	20 cm
Diámetro de la rejilla de techo	8 cm
Material de construcción	metal / latón / vidrio
Colores	latón
Color del tono	blanco
Diámetro de la pantalla	15 cm
Color del marco	blanco
Regulable	sí
Garantía	24 meses
Comentarios adicionales	producto hecho a mano por encargo
Tipo / aplicación	aplique, lámpara de pared

Otros acabados



