Lámpara colgante de techo KUUL E burdeos

https://ummo-lighting.es/es/kuul/7440-lampara-colgante-de-techo-kuul-e-burdeos-5906733720169.html



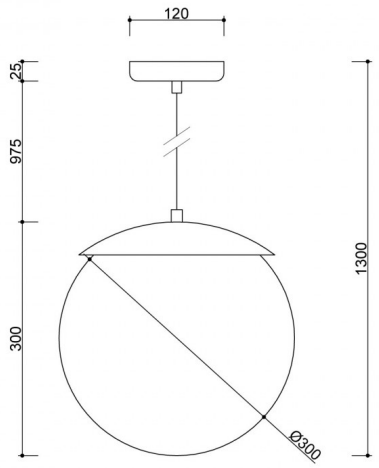

Precio: **839,00 zł** bruto

Reducción: -115,50 zł Red

Precio antiguo: 989,00 zł bruto

Fabricante: **UMMO Lighting**

Código del producto: **KLE141P0**

EAN: **5906733720169**

Descripción

Descripción del diseño

KUUL E es un homenaje a la sencillez y la armonía de las formas. Su forma geométrica se basa en una esfera perfecta, suavemente "presionada" por un cuenco metálico plano. Este contraste crea una silueta moderna pero sutil que encajará perfectamente en muchos estilos de interior, desde el japonés al minimalista, pasando por el loft moderno. La suave luz que penetra a través de la pantalla blanca lechosa crea una atmósfera agradable y acentúa las cualidades estéticas de la luminaria.

Componentes de la lámpara y funcionalidad

La lámpara está fabricada en metal con recubrimiento en polvo de alta calidad y cristal opalino. La pantalla de 30 cm de diámetro confiere a la lámpara una ligereza visual, al tiempo que garantiza una difusión adecuada de la luz. La longitud total de la luminaria es de 130 cm, de los cuales 97,5 cm corresponden al cable trenzado de poliéster, fácilmente adaptable a la altura de la habitación. El casquillo E27 permite el uso de bombillas LED estándar de hasta 15 W, lo que ofrece funcionalidad y libertad en la elección de la fuente de luz.

Aplicación y grado de protección IP20

KUUL E se ha diseñado para interiores secos como el salón, el dormitorio, el comedor o el espacio comercial. La clase de protección IP20 significa que la lámpara no es adecuada para estancias húmedas, pero es perfecta para lugares donde el ambiente, la estética y los detalles refinados son importantes.

Disponible en tres variantes de color - negro (RAL 9005), blanco (RAL 9003) y burdeos (RAL 3004) - es fácil de combinar con diferentes conceptos de color de interiores. KUUL E queda muy bien tanto sola como en compañía de otras lámparas de la colección KUUL.

Hecha a mano y única

Cada KUUL E se monta a mano, prestando atención a la precisión y a la calidad del acabado. No es sólo una iluminación, sino también un elemento decorativo del interior - para aquellos que buscan una lámpara con un carácter original y de alta estética.

KUUL E - características principales

- Difusor esférico de cristal blanco leche con un diámetro de 30 cm - proporciona una luz suave y uniforme.
- Diseño geométrico con un cuenco plano pronunciado: una forma moderna que llama la atención.
- Fuente de luz intercambiable con rosca E27 - LED máx. 15 W.
- Tres opciones de color: negro (RAL 9005), blanco (RAL 9003) y burdeos (RAL 3004) - para adaptarse a una gran variedad de ambientes.
- Grado de impermeabilidad IP20 - ideal para interiores residenciales y comerciales secos.
- Plegable a mano - mano de obra de alta calidad y atención al detalle.
- Diseño universal - funciona bien en estilos japonés, moderno, minimalista, clásico y loft.

Información técnica

Fuente de luz incluida	No
Tipo de hilo	E27 LED
Potencia máx. de la luminaria	1 x 15W
Grado IP	IP20
Longitud del cable	97,5 cm
Longitud	30cm
Anchura	30 cm
Altura	30 cm
Diámetro de la rejilla de techo	12 cm
Material de construcción	metal / vidrio
Colores	Borgoña (Rojo púrpura RAL 3004)
Color del cable	blanco

Tipo de trenza	poliéster
Color del tono	blanco
Garantía	24 meses
Comentarios adicionales	producto hecho a mano por encargo
Tipo / aplicación	lámpara de techo, lámpara colgante
Longitud total	130cm
Alimentación	~230V, 50/60 Hz

Otros acabados

