KUUL C lámpara de techo negro / plafond IP44

https://ummo-lighting.es/es/kuul/7457-kuul-c-lampara-de-techo-negro-plafond-ip44-5906733726277.html



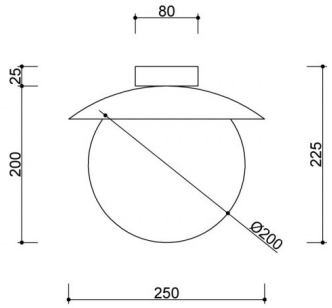

Precio: 202,20 € bruto

Fabricante: **UMMO Lighting**

Código del producto: **KLC120S0**

EAN: **5906733726277**

Descripción

Descripción del diseño

"¿Hacemos hoy un muñeco de nieve?" - Esta vez no. Hemos hecho lámparas Kuul con bolas de nieve, y KUUL C es la más minimalista de todas. Este plafón es un guiño a la sencillez que no sacrifica el carácter. Lo que salta a la vista es una única e imponente esfera de cristal blanco lechoso de 20 cm de diámetro, como suspendida en el espacio, aunque sólidamente asentada sobre una base negra, blanca o burdeos.

Con su forma compacta, sus líneas limpias y su simetría perfecta, KUUL C se integra fácilmente en ambientes modernos, desde sutiles interiores japoneses a minimalistas escandinavos, pasando por modernos y nítidos.

Componentes y funcionalidad de la lámpara

KUUL C es una plafón basado en una única esfera de cristal de 20 cm de diámetro, colocada sobre un soporte cuadrado de 25x25 cm. Toda la luminaria está fabricada en metal con recubrimiento de polvo en negro (Jet Black RAL 9005), blanco (RAL 9003) o burdeos, con un acabado

estructurado que confiere a la luminaria una profundidad y elegancia mate.

La fuente de luz en forma de bombilla E27 intercambiable (LED de hasta 15 W) permite adaptar el color y la intensidad de la luz a la función de la habitación: desde una luz cálida en el dormitorio hasta una luz más neutra en el vestíbulo o la cocina.

Aplicación y clase de protección IP20 / IP44

KUUL C puede utilizarse como iluminación principal en espacios pequeños y como acento luminoso sutil en interiores más amplios, por ejemplo, como módulo recurrente en un pasillo largo.

Gracias a su disponibilidad en las clases de protección IP20 e IP44, el plafón también es adecuado para estancias con mayor humedad, como baños, pasillos o cocinas (fuera de la zona de contacto directo con el agua).

Hecho a mano y único

Cada lámpara de la serie KUUL se ensambla a mano, prestando atención a los detalles y a la calidad del acabado. No se trata de un producto en serie, sino de auténtica artesanía, por lo que cada pieza aporta al interior no sólo luz, sino también calma, ritmo y suavidad de formas.

KUUL C - características principales

- Forma sencilla y expresiva con una única pantalla esférica de ⌀20 cm.
- Disponible en tres colores: negro RAL 9005, blanco RAL 9003 y burdeos RAL 3004.
- Fuente de luz LED E27 intercambiable (hasta 15 W): la luz puede adaptarse al interior.
- Dos opciones de impermeabilidad - IP20 e IP44.
- Hecho a mano - singularidad y cuidada calidad.

Información técnica

Fuente de luz incluida	No
Tipo de hilo	E27 LED
Potencia máx. de la luminaria	1 x 15W
Grado IP	IP44
Longitud	25 cm
Anchura	25 cm
Altura	22,5 cm
Diámetro de la rejilla de techo	8 cm
Material de construcción	metal / vidrio
Colores	negro (Jet Black RAL 9005)
Color del tono	blanco
Garantía	24 meses
Comentarios adicionales	producto hecho a mano por encargo
Tipo / aplicación	lámpara de techo, plafond
Alimentación	~230V, 50/60 Hz

Otros acabados



