Lámpara colgante de techo KOBAN B blanca IP44

https://ummo-lighting.es/es/koban/7463-lampara-colgante-de-techo-koban-b-blanca-ip44-5906733726338.html



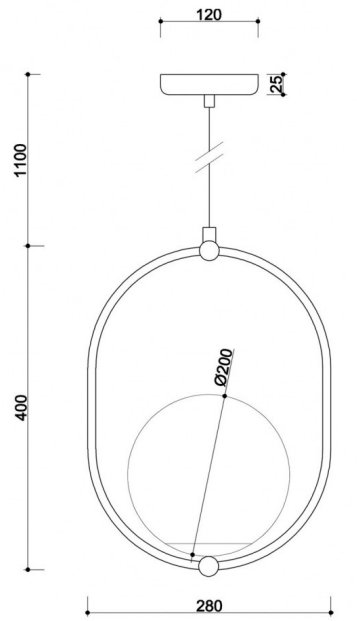

Precio: 207,07 € bruto

Fabricante: **UMMO Lighting**

Código del producto: **KOB111PS0**

EAN: **5906733726338**

Descripción

Descripción del diseño

KOBAN B es una lámpara colgante minimalista con una forma expresiva pero sutil. Su carácter se basa en una única pantalla esférica de cristal blanco lechoso, cuyo diámetro de 20 cm la convierte en el punto focal de la composición. El cristal mate difunde suavemente la luz, aportando un resplandor suave y uniforme al interior. El sencillo marco y la rejilla metálica del techo acentúan el carácter funcional y aerodinámico de la luminaria, que encaja perfectamente en la estética de los espacios modernos, japoneses o loft.

Aunque KOBAN B destaca por su forma distintiva, no domina la disposición, al contrario, la complementa armoniosamente, aportando al interior un ritmo tranquilo y una ligereza luminosa.

Imagínese una pista de ciclismo cubierta en forma de elipse, con bolas de cristal, en lugar de bicicletas, circulando a toda velocidad. Y ahora imagine las manos de dos niños pequeños, interesados en todo el alboroto de la pista. De repente, una bola desaparecía, otra se paraba, aparecía otra, pero de diferente tamaño. Mucha diversión, risas, ideas y posibilidades. Fue el juego de los niños lo que nos inspiró para crear la serie de lámparas Koban.

En el diseño de KOBAN B, esta energía juvenil se ha traducido al lenguaje de la luz: la estructura metálica y el cristal adquieren aquí una nueva narrativa, llena de orden por un lado y audaz en su sencillez por otro. La lámpara atrae las miradas con su composición elíptica y su pantalla esférica, aportando no sólo luz sino también una pizca de libertad interior al espacio. Porque a la hora de decorar un espacio vital, merece la pena escuchar la voz del niño interior.

Componentes y funcionalidad de la lámpara

La lámpara está equipada con un cable trenzado de poliéster negro de 100 cm de longitud y una rejilla de techo redonda de metal. Su altura total es de 150 cm, y la luminaria en sí mide 40 cm de largo y 28 cm de ancho. El difusor es de cristal blanco de 20 cm de diámetro. En su interior hay un soporte para una fuente de luz tipo E27 (LED, máximo 15W), que permite al usuario elegir la intensidad y la temperatura de color en función de las necesidades del espacio.

Aplicación y grado de protección IP20 / IP44

KOBAN B se presenta en dos versiones de protección: la estándar IP20, diseñada para zonas secas y protegidas, y la IP44, que también permite su instalación en zonas con mayor humedad, como baños o cocinas. Esto hace que la lámpara sea adecuada tanto para espacios domésticos -sobre una mesa, un tablero o en un dormitorio- como para condiciones de iluminación más exigentes.

KOBAN B forma parte de la amplia colección Koban, que también incluye otras variantes de iluminación: las lámparas de pared KOBAN D y E, así como otras dos lámparas colgantes - KOBAN A y KOBAN C - y el modelo de sobremesa KOBAN ST. Juntos, forman un conjunto completo y estéticamente coherente que permite iluminar todo el interior con un estilo uniforme, desde puntos de luz funcionales hasta acentos atmosféricos y decorativos.

Artesanal y única

Como todas las lámparas de la serie, KOBAN B está creada a mano con gran atención al detalle y la mano de obra. Su forma, aunque sencilla, rezuma tranquilidad, precisión y diseño refinado - una propuesta para aquellos que valoran no sólo la funcionalidad, sino también la belleza y la durabilidad en los objetos cotidianos.

KOBAN B - Características principales

- Difusor esférico de cristal de 20 cm de diámetro: punto focal de la composición y fuente de luz suave y uniforme.
- Marco sencillo y gráfico - acentúa el carácter minimalista y moderno de la lámpara.
- Disponible en dos colores: blanco (RAL 9003) y negro (RAL 9005).
- Dos variantes IP: para interiores secos (IP20) y húmedos (IP44).
- Pueden instalarse individualmente o en grupos, por ejemplo sobre una mesa, una isla de cocina o en el cuarto de baño.
- Hechas a mano - cada lámpara se monta individualmente, con atención al detalle.
- Ideal para ambientes tranquilos, japoneses contemporáneos, loft y de estilo moderno.
- Forma parte de la amplia colección KOBAN, con la que podrá crear fácilmente un conjunto de iluminación coherente.

Información técnica

Fuente de luz incluida	No
Tipo de hilo	E27 LED
Potencia máx. de la luminaria	1 x 15W
Grado IP	IP44
Longitud del cable	100 cm
Longitud	28 cm
Anchura	20 cm
Altura	40 cm
Diámetro de la rejilla de techo	12 cm
Material de construcción	metal / vidrio
Colores	blanco (blanco señal RAL 9003)
Color del cable	blanco
Tipo de trenza	poliéster

Color del tono	blanco
Garantía	24 meses
Comentarios adicionales	producto hecho a mano por encargo
Tipo / aplicación	lámpara de techo, lámpara colgante
Longitud total	150cm
Alimentación	~230V, 50/60 Hz

Otros acabados

