Aplique/plafón de pared EPLI MINI W blanco IP44

https://ummo-lighting.es/es/epli-mini/7472-apliqueplafon-de-pared-epli-mini-w-blanco-ip44-5906733726420.html



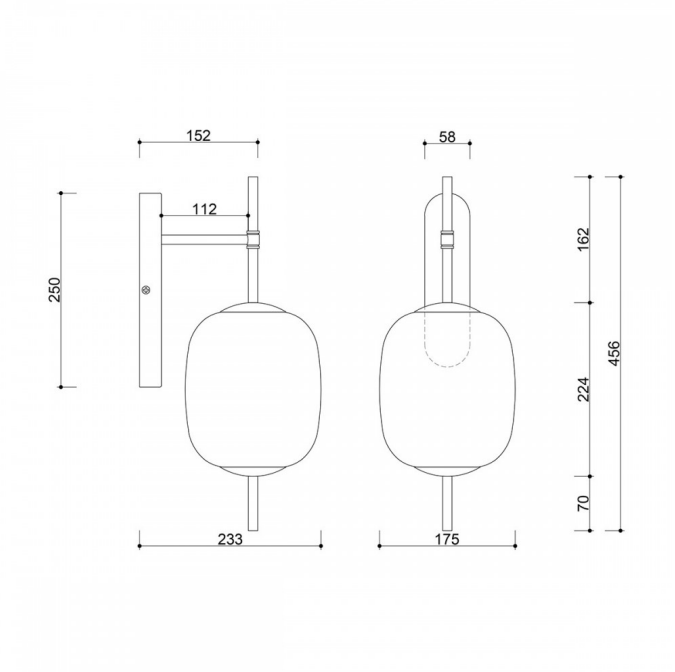

Precio: 248,54 € bruto

Fabricante: **UMMO Lighting**

Código del producto: **EMK110S0**

EAN: **5906733726420**

Descripción

Descripción del diseño

La lámpara de pared EPLI MINI W es una elegante variación de las formas clásicas, que encaja en el diseño moderno con un toque de sutil minimalismo. Su silueta aerodinámica y gráfica se basa en una armoniosa combinación de cristal blanco lechoso y detalles metálicos negros. La colección EPLI se inspira en la forma de una cápsula, redondeada, suave y definida con precisión. La pantalla, con forma de esfera ligeramente achatada, está envuelta por arriba y por abajo por barras verticales que dan claridad y carácter a la lámpara. Es una lámpara que actúa tanto como un acento sutil como un elemento fuerte en la composición interior.

Componentes y funcionalidad de la lámpara

La EPLI MINI W consta de un difusor de cristal blanco lechoso con un diámetro de 17,5 cm y una altura de 22,4 cm, montado sobre una estructura vertical de metal con recubrimiento en polvo en blanco o negro. El aplique se fija a la pared con un soporte alargado, también de textura negra o blanca, que estabiliza la forma y completa su pureza geométrica.

La fuente de luz oculta en el interior de la pantalla (rosca G9, LED de 12 W como máximo) proporciona una luz suave y uniforme, ideal para crear un ambiente acogedor. La lámpara funciona directamente conectada a la red eléctrica y no requiere accesorios adicionales.

Aplicación y clase de protección IP20 / IP44

La lámpara de pared EPLI MINI W se adapta perfectamente a zonas de descanso, pasillos, dormitorios, cuartos de baño (con la versión IP44), así como a espacios comerciales como vestíbulos de hoteles, restaurantes o boutiques. Su combinación de colores universal y su forma moderna y atemporal hacen que encaje a la perfección en ambientes japoneses, modernos y minimalistas.

La versión IP20 disponible está diseñada para interiores secos, mientras que el modelo con IP44 puede utilizarse con seguridad en zonas con mayor humedad (por ejemplo, cuartos de baño).

Artesanal y único

Cada aplique EPLI MINI W se crea en un proceso de montaje manual en el que se presta atención al más mínimo detalle. El cristal de alta calidad y las piezas metálicas acabadas con precisión están recubiertas de polvo para garantizar la durabilidad y la estética durante años. Como siempre, UMMO apuesta por la calidad, la funcionalidad y un estilo distintivo que no sucumbe a las modas estacionales.

EPLI MINI W - características principales

- Lámpara de pared de la colección EPLI de UMMO.
- Difusor de cristal en blanco lechoso (⌀17,5 cm x 22,4 cm).
- Construcción en metal con recubrimiento de polvo.
- Montaje en la pared mediante un soporte estructurado alargado.
- Fuente de luz: G9, LED máx. 12 W.
- Grado de protección: IP20, IP44.
- Colores: blanco (Signal White RAL 9003), negro (Jet Black RAL 9005).
- Altura total: 45,6 cm | Profundidad (desde la pared): 23,3 cm.
- Una elegante pieza de acento para dormitorios, pasillos, salones y espacios comerciales.
- Hecho a mano y de forma intemporal.

Colección EPLI MINI

La colección EPLI MINI es una serie de lámparas diseñadas para espacios más pequeños que necesitan una iluminación funcional pero estéticamente agradable. Los modelos EPLI MINI conservan el diseño característico de las lámparas EPLI de mayor tamaño, ofreciendo formas compactas y una luz sutil y difusa. La serie incluye la pequeña lámpara colgante EPLI MINI, la lámpara de sobremesa EPLI MINI ST, la lámpara de pared EPLI MINI W y las soluciones multipunto: el plafón EPLI MINI 3P y la regleta de techo EPLI MINI 3L, que permiten crear composiciones de iluminación coherentes en interiores pequeños.

La colección EPLI MINI puede ser el complemento perfecto de la colección EPLI, la serie original que constituye la base de toda la familia de lámparas EPLI. Este conjunto incluye luminarias ideales para iluminar tanto hogares como espacios comerciales. La colección incluye una única lámpara colgante EPLI, una segunda versión de la lámpara colgante EPLI B y la lámpara de sobremesa EPLI ST. Los modelos EPLI se distinguen por su forma ligera y su pantalla de cristal blanco lechoso, que difumina sutilmente la luz para crear un ambiente agradable y cálido.

Ambas colecciones permiten crear un conjunto de iluminación armonioso, funcional y estéticamente agradable que se adapta a una gran variedad de necesidades y tamaños de interiores.

Información técnica

Fuente de luz incluida	No
Tipo de hilo	G9 LED
Potencia máx. de la luminaria	1 x 12W
Grado IP	IP44
Longitud	23,3 cm
Anchura	17,5 cm

Altura	45,6 cm
Material de construcción	metal / vidrio
Colores	blanco (blanco señal RAL 9003)
Color del tono	blanco
Garantía	24 meses
Comentarios adicionales	producto hecho a mano por encargo
Tipo / aplicación	aplique, lámpara de pared
Alimentación	~230V, 50/60 Hz

Otros acabados

