# Lámpara colgante de techo KUUL F blanca IP44

https://ummo-lighting.es/es/kuul/7479-lampara-colgante-de-techo-kuul-f-blanca-ip44-5906733726482.html



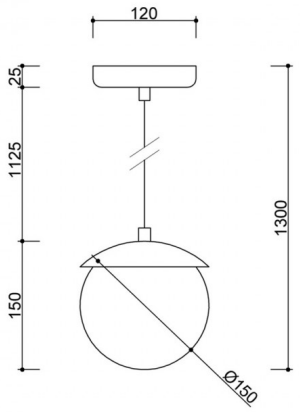





Precio: **739,00 zł** bruto

Fabricante: **UMMO Lighting**

Código del producto: **KLF111PS0**

EAN: **5906733726482**

## Descripción

### Descripción del diseño

KUUL F es la más pequeña de las lámparas colgantes de la colección KUUL, compacta pero llena de carácter. Su forma se inspira en los mismos principios que distinguen a la serie: una esfera minimalista de cristal blanco lechoso, una suspensión sencilla y cuidados detalles. A pesar de su pequeño tamaño, la lámpara conserva su presencia escultural y su suavidad visual.

Es una luminaria que funciona bien como fuente de luz puntual, por ejemplo junto a una cama, encima de una mesa auxiliar o en fila rítmica sobre una isla de cocina. Disponible en negro (RAL 9005), blanco (RAL 9003) y burdeos (RAL 3004), ofrece la oportunidad de combinar con una gran variedad de interiores y estilos: desde el minimalismo japonés al escandinavo, pasando por arreglos más llamativos.

### Componentes de la lámpara y funcionalidad

La lámpara KUUL F consta de una única pantalla de cristal de 15 cm de diámetro, fabricada en cristal blanco lechoso, que difunde suavemente la

luz y crea un ambiente acogedor. Está suspendida de un único cable trenzado de poliéster de 112,5 cm de longitud, que puede ajustarse durante la instalación. Se completa con un soporte de techo minimalista con recubrimiento en polvo.

En el interior del difusor hay un soporte para una bombilla G9 (LED máx. 12W), que garantiza la eficiencia energética y la posibilidad de ajustar el color de la luz a las necesidades de la habitación.

Gracias a su forma compacta, KUUL F es ideal para zonas donde se necesita una iluminación sutil y puntual, tanto en espacios residenciales como comerciales.

## Aplicación y clase de protección IP20 / IP44

La lámpara KUUL F está disponible en dos variantes de protección: IP20 e IP44. La primera es adecuada para espacios clásicos y secos (salón, dormitorio, pasillo), mientras que la versión IP44 permite un uso seguro también en habitaciones con mayor humedad, como baños o cocinas.

Gracias a su pequeño tamaño y a su forma clásica, la lámpara de esfera combina fácilmente con otras luminarias de la colección KUUL, lo que le permite crear arreglos de iluminación coherentes en todo su interior.

## Artesanal y única

Cada lámpara KUUL F se ensambla a mano, prestando atención a los detalles, el acabado y la coherencia de las formas. Es un producto para quienes aprecian el diseño consciente, la durabilidad y la estética sutil. La pantalla de cristal lechoso, la delicada estructura metálica y los componentes cuidadosamente seleccionados se combinan para crear un objeto funcional que aporta luz y equilibrio al interior.

**Características principales**

- Lámpara colgante minimalista con pantalla de 15 cm de diámetro.
- Cristal blanco lechoso para una difusión suave y uniforme de la luz.
- Tres opciones de color: negro (RAL 9005), blanco (RAL 9003), burdeos (RAL 3004).
- Dos versiones de estanqueidad: IP20 para espacios secos o IP44 para espacios húmedos.
- Fuente de luz LED G9 (hasta 12 W): color de la luz e intensidad regulables.
- Cable trenzado de 112,5 cm de longitud - aspecto elegante y durabilidad.
- Forma ligera ideal para montaje individual o en grupo.
- Cuidadosamente fabricada, montada a mano - garantía de calidad y singularidad.

# Información técnica

| | |
|---|---|
| **Fuente de luz incluida** | No |
| **Tipo de hilo** | G9 LED |
| **Potencia máx. de la luminaria** | 1 x 12W |
| **Grado IP** | IP44 |
| **Longitud del cable** | 112,5 cm |
| **Longitud** | 15 cm |
| **Anchura** | 15 cm |
| **Altura** | 15 cm |
| **Diámetro de la rejilla de techo** | 12 cm |
| **Material de construcción** | metal / vidrio |
| **Colores** | blanco (blanco señal RAL 9003) |
| **Color del cable** | blanco |
| **Tipo de trenza** | poliéster |
| **Color del tono** | blanco |
| **Garantía** | 24 meses |
| **Comentarios adicionales** | producto hecho a mano por encargo |
| **Tipo / aplicación** | lámpara de techo, lámpara colgante |
| **Longitud total** | 130cm |

| | |
|---|---|
| **Alimentación** | ~230V, 50/60 Hz |

## Otros acabados




