Aplique/plafón de pared verde oliva RIFLO W A

Temperatura de color:

https://ummo-lighting.es/es/riflo/7579-apliqueplafon-de-pared-verde-oliva-riflo-w-a-5906733727014.html



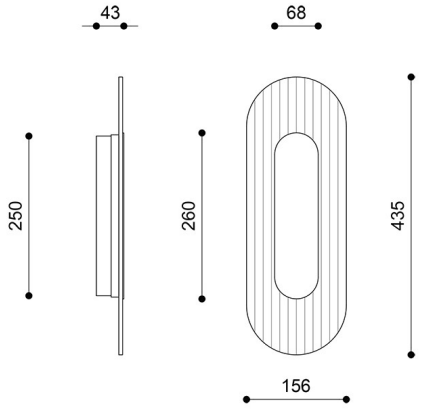

Precio: **268,05 €** bruto

Fabricante: **UMMO Lighting**

Código del producto: **RIWA614002**

EAN: **5906733727014**

A elegir:

Temperatura de color	Código del producto	Ean13	Precio bruto
3000K	RIWA614002	5906733727014	268,05 €
4000K	RIWA614004	5906733729667	268,05 €

Descripción

Descripción del diseño

RIFLO W A es una lámpara de pared cuya forma llama la atención por su sutil geometría - la forma aplanada y ovalada de la lámpara de pared recuerda la planta de un edificio modernista - un bloque sencillo y funcional como el que se puede encontrar en la arquitectura de la Gdynia de los años 30 o en las realizaciones clásicas de la escuela Bauhaus. Es pureza geométrica, subordinada al principio "la forma sigue a la función". Sin embargo, RIFLO W A no es una cita directa del pasado: el uso de cristal transparente, estriado y cortado a mano da a la luminaria un toque moderno. La textura de la superficie rompe la luz de forma sutil, dando al conjunto una sensación de profundidad y ligereza visual. Es una reinterpretación del modernismo sobre una base contemporánea, con respeto por los clásicos, pero sin duplicación.

El nombre RIFLO es una transformación fonética de la palabra inglesa "riffle", que significa ranuras o relieves delicados. Es este motivo de ritmo y textura superficial el que da identidad a la lámpara. La forma y el detalle van de la mano, creando un conjunto coherente cuya fuerza reside en la moderación.

Componentes de la lámpara y funcionalidad

La carcasa de la lámpara es de metal con recubrimiento de polvo en color verde oliva RAL 6013, blanco RAL 9003 o negro RAL 9005, lo que acentúa su forma minimalista y agudiza el contorno gráfico. El frontal de la lámpara es de cristal estriado con precisión, transparente pero estructurado, que confiere a la luz direccionalidad y suavidad al mismo tiempo.

La lámpara está equipada con una fuente de luz LED integrada de 3W, disponible en dos opciones de color de luz: 3000K (cálido) o 4000K (neutro). Esto permite al usuario elegir la versión que mejor se adapte al carácter del espacio y al ambiente que desee crear en él. Las dimensiones de la lámpara son 4,3 x 15,6 x 43,5 cm - proporciones que hacen que la lámpara parezca esbelta y elegante incluso en un espacio limitado.

Aplicación y clase de protección IP20

RIFLO W A se ha diseñado pensando en interiores secos: según la clase de protección IP20, funcionará mejor en salones, pasillos, dormitorios y zonas de entrada. Es una luminaria que funciona perfectamente como luz auxiliar o de acento, enriqueciendo el ambiente interior sin dominar el espacio.

Hecha a mano y única

Cada lámpara RIFLO W A se monta a mano por encargo. Es un producto alejado de la producción en serie, elaborado con cuidado y precisión, en línea con la filosofía de la marca UMMO, que pone un claro énfasis en el detalle refinado, la durabilidad y la individualidad.

Con su moderna interpretación de la forma modernista, la calidad de su elaboración y su sutil presencia, RIFLO W A es para aquellos que aprecian el diseño consciente, basado en la historia pero abierto al presente. Le invitamos a comprar y descubrir la luz diseñada por UMMO.

Características funcionales clave

- Forma ovalada plana de inspiración modernista.
- Colores a elegir: verde oliva RAL 6013, blanco RAL 9003 o negro RAL 9005.
- Materiales nobles: metal / cristal transparente estriado.
- Carácter contemporáneo gracias al cristal estriado.
- Fuente de luz integrada con LED de rendimiento probado.
- Grado de protección: IP20 - para uso en interiores.
- Ensamblada a mano por encargo - cada pieza se crea con atención al detalle.

Información técnica

Fuente de luz incluida	Sí
Tipo de fuente luminosa	LED
Potencia máx. de la luminaria	3W
Grado IP	IP20
Longitud	4,3cm
Anchura	15,6cm
Altura	43,5 cm
Dimensiones del raíl de techo largo x ancho	25 cm x 6,8 cm
Material de construcción	metal / cristal estriado transparente
Colores	verde (Reed Green RAL 6013)
Color del tono	transparente
Garantía	5 lat
Comentarios adicionales	producto hecho a mano por encargo
Tipo / aplicación	aplique, lámpara de pared
Alimentación	~230V, 50/60 Hz

Otros acabados



