Aplique / aplique regulable SUPURU W melón con tubo negro

https://ummo-lighting.es/es/supuru/7607-aplique-aplique-regulable-supuru-w-melon-con-tubo-negro-5906733728608.html



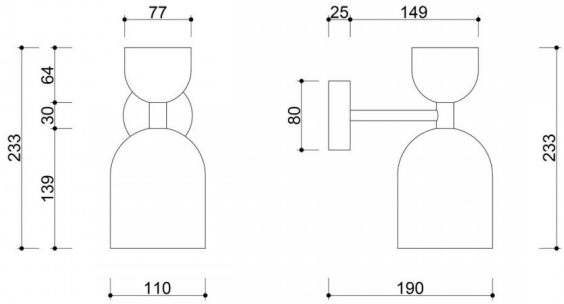

Precio: **619,00 zł** bruto

Fabricante: **UMMO Lighting**

Código del producto: **SUK15020**

EAN: **5906733728608**

Descripción

Descripción del diseño

La lámpara SUPURU W combina la estética minimalista con sutiles referencias a la tradición japonesa. Encaja en recipientes que valoran el minimalismo, la tranquilidad, la elección consciente y una estética que se equilibra entre el japandismo y el modernismo. El nombre Supuru es una metáfora fonética del silencio y la luz, que es lo que crea una luminaria bien diseñada. Dos pantallas en forma de cúpula se asientan una sobre otra sobre un esbelto tallo. Su forma recuerda a las clásicas linternas que adornan los callejones de los templos. Esta armoniosa composición combina la sencillez de las formas con profundas raíces culturales.

El nombre "SUPURU" puede interpretarse como una referencia fonética a la palabra japonesa "subaru", que significa "unión" o "reunión". Esta referencia enfatiza la idea de armonía y unidad que transmite el diseño de la lámpara.

Componentes y funcionalidad de la lámpara

El cuerpo de la lámpara es de metal en colores de la paleta UMMO (blanco RAL 9003, negro RAL 9005, amarillo RAL 1016, melón RAL 1028, rosa RAL 3014, rojo anaranjado RAL 2002, burdeos RAL 3004, azul marino RAL 5003, azul RAL 5014, oliva RAL 6013, beige), lo que le confiere un carácter elegante y universal. El delicado tubo que conecta las pantallas añade un toque sutil, que acentúa su sofisticado diseño. Las dimensiones del aplique son: 19 x 11 x 23,3 cm.

La lámpara está equipada con una fuente de luz de tipo GU10.SUPURU W demostrará su valía tanto como iluminación de acento como iluminación funcional. La lámpara de pared tiene un ángulo de pantalla ajustable, para que pueda dirigir la luz exactamente donde la necesita y le permite dirigir el haz de luz con precisión. De este modo, podrá adaptar fácilmente la iluminación a sus necesidades específicas, ya sea como luz de trabajo para leer, como foco decorativo o como iluminación discreta de una zona seleccionada del interior.

Esta solución combina funcionalidad y flexibilidad, ofreciendo al usuario un control total sobre el ambiente de la habitación.

Aplicación y grado de protección IP20

Gracias a su grado de protección IP20, la lámpara SUPURU W es ideal para espacios secos y domésticos: desde el despacho de casa y el salón hasta la biblioteca, el restaurante, el hotel, el vestidor o el elegante comedor. Su diseño atemporal pero sutil encaja de forma natural en arreglos de estilo japonés, clásico moderno o ecléctico moderno, añadiendo calma y armonía visual a los interiores.

El aplique Supuru W combina perfectamente con la lámpara colgante de la misma serie, creando un conjunto de iluminación coherente y moderno. Esta combinación mantiene la continuidad visual en el espacio, combinando la iluminación de techo y pared en una composición armoniosa.

Hecho a mano y único

Cada lámpara SUPURU W se crea en un pequeño taller, donde la artesanía se une a la atención hasta el más mínimo detalle. Ensamblada a mano por encargo, la lámpara no es un producto de masas, sino una elección consciente, para quienes buscan autenticidad, durabilidad y un toque personal en el diseño. Es un diseño creado para quienes aprecian la calidad arraigada en la artesanía.

Al combinar formas clásicas con detalles modernos, SUPURU W es la elección perfecta para quienes buscan una iluminación excepcional para su interior. Le invitamos a comprar y experimentar la luz desde una perspectiva completamente nueva, la perspectiva de la marca UMMO.

Características principales

- Diseño minimalista inspirado en la tradición japonesa.
- Fabricación artesanal para garantizar la exclusividad del producto.
- Amplia gama de colores de tendencia.
- Materiales de acabado nobles: metal.
- Grado de protección: IP20 - para uso en interiores.
- Posibilidad de personalizar el acabado dentro de la colección de colores UMMO.

Información técnica

Fuente de luz incluida	No
Tipo de hilo	GU10 LED
Potencia máx. de la luminaria	1 x 10W
Grado IP	IP20
Longitud	19cm
Anchura	11 cm
Altura	23,3 cm
Diámetro de la rejilla de techo	8 cm
Material de construcción	metal
Colores	Amarillo melón (Melon Yellow RAL 1028)
Garantía	24 meses
Comentarios adicionales	producto hecho a mano por encargo
Tipo / aplicación	aplique, lámpara de pared

Alimentación	~230V, 50/60 Hz

Otros acabados

