PLAAT C aplique / aplique rojo-naranja

https://ummo-lighting.es/es/plaat/7720-plaat-c-aplique-negro-aplique-5906733728950.html

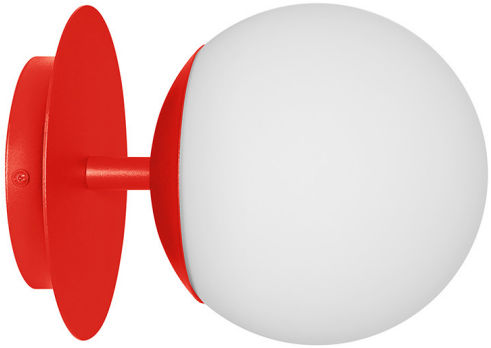

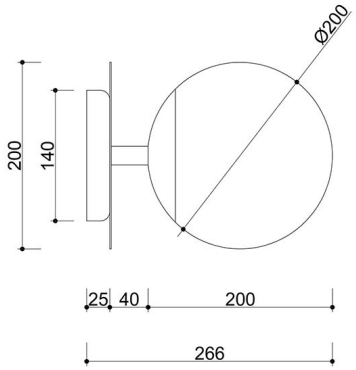

Precio: 221,71 € bruto

Fabricante: **UMMO Lighting**

Código del producto: **PLC112000**

EAN: **5906733728950**

Descripción

La colección PLAAT está ciertamente vinculada a la poetisa y escritora Sylvia Plath por su pantalla de cristal :) La esfera blanca lechosa, característica de las lámparas UMMO, está diseñada para revelar la poesía de la luz. Los tubos metálicos están atravesados por un fino disco que, a modo de paraguas, protege la gran pantalla con un elegante casquete. Es el disco metálico lo que distingue a las luminarias PLAAT, que se presentan en dos variantes de color: blanco y negro y blanco y negro con elementos dorados. En esta serie encontrará, en función del tamaño del tubo, lámparas colgantes, lámparas de techo, plafones, así como lámparas de sobremesa. La iluminación UMMO se monta a mano a partir de componentes de alta calidad en nuestro estudio de Gdynia. Estamos en casa con la luz :)

Información técnica

Fuente de luz incluida	No
Tipo de hilo	E27 LED
Potencia máx. de la luminaria	1 x 15W
Grado IP	IP20
Longitud	26,6 cm
Anchura	20 cm
Altura	20 cm
Diámetro de la rejilla de techo	14 cm
Material de construcción	metal / vidrio
Colores	rojo-naranja (Bermellón RAL 2002)
Color del tono	blanco
Garantía	24 meses
Comentarios adicionales	producto hecho a mano por encargo
Tipo / aplicación	aplique, lámpara de pared
Alimentación	~230V, 50/60 Hz

Otros acabados

