PLAAT ST lámpara de mesa verde oliva

https://ummo-lighting.es/es/plaat/7735-lampara-de-mesa-plaat-st-blanca-5906733729063.html



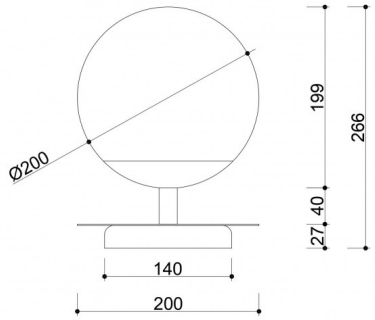

Precio: 1 129,00 zł bruto

Fabricante: **UMMO Lighting**

Código del producto: **PLS11414P1**

EAN: **5906733729063**

Descripción

La colección PLAAT está ciertamente vinculada a la poetisa y escritora Sylvia Plath por su pantalla de cristal :) La esfera blanca lechosa, característica de las lámparas UMMO, está diseñada para revelar la poesía de la luz. Los tubos metálicos están atravesados por un fino disco que, a modo de paraguas, protege la gran pantalla con un elegante casquete. Es el disco metálico lo que distingue a las luminarias PLAAT, que se presentan en dos variantes de color: blanco y negro y blanco y negro con elementos dorados. En esta serie encontrará, en función del tamaño del tubo, lámparas colgantes, lámparas de techo, plafones, así como lámparas de sobremesa. La iluminación UMMO se monta a mano a partir de componentes de alta calidad en nuestro estudio de Gdynia. Estamos en casa con la luz :)

Información técnica

Fuente de luz incluida	No
Tipo de hilo	E27 LED
Tensión de entrada	220-240V
Potencia máx. de la luminaria	1 x 15W
Grado IP	IP20
Longitud del cable	150 cm
Anchura	20 cm
Altura	27 cm
Diámetro	20 cm
Diámetro de la base	20 cm
Material de construcción	metal / vidrio
Colores	verde (Reed Green RAL 6013)
Color del cable	verde
Tipo de trenza	poliéster
Color del tono	blanco
Diámetro de la pantalla	20 cm
Color del marco	verde
Garantía	24 meses
Comentarios adicionales	producto hecho a mano por encargo
Tipo / aplicación	lámpara de mesa

Otros acabados

