Lámpara colgante de techo LUOTI rosa con mayor estanqueidad IP44

https://ummo-lighting.es/es/luoti/7764-lampara-colgante-de-techo-luoti-rosa-con-mayor-estanqueidad-ip44-5906733728493.html



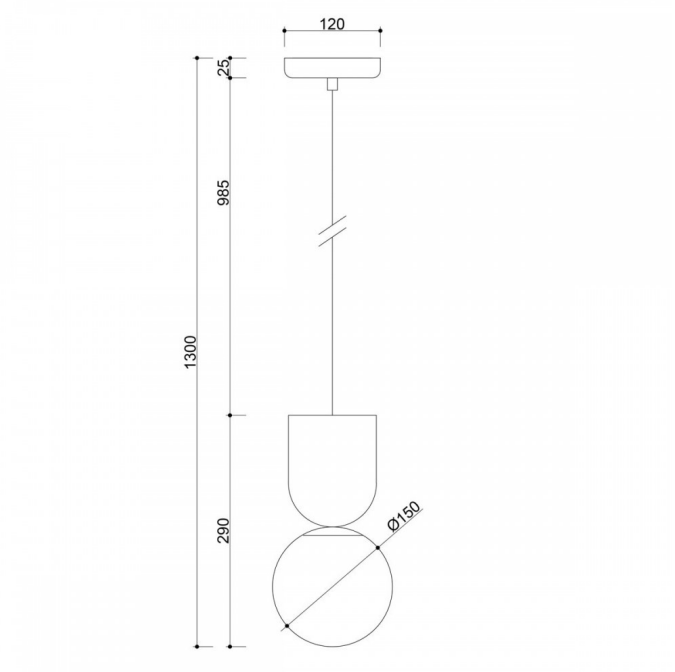

Precio: 219,27 € bruto

Fabricante: **UMMO Lighting**

Código del producto: **LUA188PS0**

EAN: **5906733728493**

Descripción

Descripción del diseño

Luoti es la esencia del diseño minimalista encapsulada en dos formas: una esfera y una copa invertida. El diseño se basa en un contraste sencillo pero expresivo: una ligera esfera de delicado cristal blanco lechoso suspendida justo debajo de un elemento metálico más macizo en forma de copa invertida. La lámpara parece equilibrarse delicadamente en el límite de la gravedad. Esta "rotación" visual con respecto a una lámpara de mesa de la misma serie confiere al conjunto una sensación de movimiento, a pesar de su forma estática. El carácter geométrico y gráfico de la lámpara Luoti encaja perfectamente en la estética de los interiores modernos y de diseño consciente.

Componentes y funcionalidad de la lámpara

La lámpara Luoti está fabricada con un cuerpo de metal con recubrimiento en polvo y una pantalla de cristal en acabado lechoso. La delicada esfera (⌀15 cm) contrasta con la sólida luminaria cilíndrica, creando un dúo moderno y cohesivo. El conjunto está suspendido de un cable trenzado de poliéster (98,5 cm). La fuente de luz es una bombilla LED intercambiable con casquillo de rosca G9 (máx. 12 W), que permite ajustar fácilmente la

intensidad de la iluminación según sea necesario.

Aplicación y clase de protección IP20 / IP44

Gracias a las dos clases de protección disponibles (IP20 e IP44), Luoti se adapta perfectamente tanto a los espacios clásicos como a las zonas expuestas a la humedad, por ejemplo, en el cuarto de baño, encima del espejo. Sus dimensiones compactas (altura 29 cm, anchura 15 cm) la hacen adecuada para colocar en solitario o en arreglos multipunto, como sobre una isla de cocina o un tocador.

Hecho a mano y único

Como todas las lámparas de la colección UMMO, Luoti está hecha a mano, con atención al detalle y pensando en el usuario, que valora la calidad, la forma y la durabilidad. Es un producto local, creado con pasión y respeto por la artesanía. Cada pieza puede variar ligeramente en su acabado - prueba de autenticidad, no de imperfección.

LUOTI - características principales

- Lámpara colgante de forma moderna y gráfica.
- Pantalla de cristal blanco lechoso de 15 cm de diámetro.
- Diseño original: esfera colocada bajo una copa invertida de metal.
- Acabado de alta calidad y fabricación artesanal.
- Cable trenzado de poliéster de 98,5 cm de longitud.
- Posibilidad de utilizar una fuente de luz LED (rosca G9, 12 W máx.).
- Disponible en los colores: blanco RAL 9003, negro RAL 9005, azul marino RAL 5003, rosa RAL 3014.
- IP20 (para interiores) o IP44 (para cuartos de baño y zonas muy húmedas) a elegir.
- Ideal para interiores modernos: salones, dormitorios, estudios o antesalas.

Información técnica

Fuente de luz incluida	No
Tipo de hilo	G9 LED
Potencia máx. de la luminaria	1 x 12W
Grado IP	IP44
Longitud del cable	98,5 cm
Longitud	15 cm
Anchura	15 cm
Altura	29 cm
Diámetro de la base	12 cm
Material de construcción	metal / vidrio
Colores	rosa (rosa antiguo RAL 3014)
Color del cable	rosa
Tipo de trenza	poliéster
Color del tono	blanco
Garantía	24 meses
Comentarios adicionales	producto hecho a mano por encargo
Tipo / aplicación	lámpara de techo, lámpara colgante
Longitud total	130cm
Alimentación	~230V, 50/60 Hz

Otros acabados


IP44

IP44

IP44