RIFLO W C Steel: aplique de pared de acero con reflector ajustable y cristal satinado incoloro

Temperatura de color:

https://ummo-lighting.es/es/riflo/7798-riflo-w-c-steel-aplique-de-pared-de-acero-con-reflector-ajustable-y-cristal-satinado-incoloro-5906733728042.html



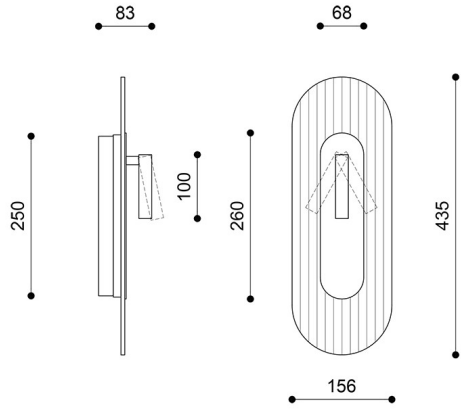

Precio: **333,90 €** bruto

Fabricante: **UMMO Lighting**

Código del producto: **RIWCS616012**

EAN: **5906733728042**

A elegir:

Temperatura de color	Código del producto	Ean13	Precio bruto
3000K	RIWCS616012	5906733728042	333,90 €
4000K	RIWCS616014	5906733728059	333,90 €

Descripción

Descripción del diseño

RIFLO W C Steel es un aplique que combina la esencia de la arquitectura modernista con la funcionalidad de la iluminación contemporánea. Su forma esbelta y alargada remite a los principios geométricos del modernismo y a la estética de la Bauhaus, en las que la sencillez, la claridad compositiva y la funcionalidad constituían la base del diseño. El acabado en acero resalta el carácter arquitectónico de la luminaria, dotándola de un aspecto elegante y atemporal.

Un elemento característico de la lámpara es su pantalla de cristal incoloro satinado con estrías verticales, complementada con un detalle decorativo en color acero. Las estrías regulares aportan un ritmo sutil, dotando a la superficie de profundidad y creando un interesante juego de luces y sombras. El cristal transparente suaviza la austeridad de la estructura metálica, aportando ligereza visual y un toque contemporáneo. Otro elemento distintivo del modelo RIFLO W C es el proyector LED integrado y regulable, que amplía la función de la luminaria decorativa con la posibilidad de orientar la luz con precisión.

El nombre RIFLO puede interpretarse como una combinación de asociaciones con las palabras inglesas «riffle», que significa acanalado o estriado, y

«flow», que hace referencia al flujo. Esta combinación refleja tanto la estructura del cristal acanalado como la fluidez de la composición. RIFLO W C Steel reinterpreta los principios modernistas, combinando la disciplina geométrica con soluciones prácticas que responden a las necesidades actuales.

Componentes de la lámpara y funcionalidad

El aplique RIFLO W C Steel está fabricado en metal y vidrio, creando una composición armoniosa de carácter moderno. El acabado en acero resalta la silueta minimalista de la luminaria, mientras que la pantalla transparente, satinada y acanalada verticalmente le aporta profundidad decorativa. El conjunto se completa con una rejilla metálica de color beige oscuro, que constituye un elemento estructural discreto y remata la estética de la lámpara.

La lámpara está equipada con una fuente de luz LED integrada de 3 W, que proporciona una iluminación complementaria suave, y un reflector LED adicional de 2,1 W con dirección de luz regulable. Esta solución permite adaptar la iluminación a diferentes situaciones y necesidades. La luz del reflector se puede dirigir hacia un libro, un cuadro, una mesita de noche o cualquier elemento decorativo elegido, consiguiendo una iluminación precisa de una zona concreta.

La posibilidad de controlar de forma independiente ambas fuentes de luz permite utilizar solo el foco puntual, únicamente la iluminación decorativa o ambas fuentes a la vez. Gracias a ello, RIFLO W C Steel ofrece tres prácticos escenarios de iluminación: luz funcional para leer, iluminación sutil que crea ambiente y una combinación de ambas funciones. Esta solución hace que el aplique combine su carácter decorativo con la utilidad cotidiana.

Las dimensiones de la lámpara son de 4,3 × 15,6 × 43,5 cm, por lo que su forma esbelta queda muy bien incluso en una superficie de pared reducida. Los detalles de acero, el cristal transparente y el reflector ajustable crean un conjunto armonioso en el que la estética va de la mano de la funcionalidad.

Uso y clase de protección IP20

La RIFLO W C Steel ha sido diseñada para la iluminación de interiores secos. La clase de protección IP20 indica que la luminaria está destinada al uso en interiores, en lugares no expuestos a la acción directa de la humedad. Es ideal para el salón, el dormitorio, el pasillo o la zona de entrada, donde puede servir como iluminación de acento y complementaria.

Gracias a su reflector adicional, el aplique resulta especialmente adecuado junto a la cama, donde permite dirigir cómodamente la luz hacia un libro o un lugar de lectura. También puede utilizarse para resaltar cuadros, elementos decorativos y detalles seleccionados de la decoración. La combinación de la luz difusa que atraviesa el cristal estriado con una iluminación puntual precisa permite crear escenas lumínicas con múltiples capas y adaptar la atmósfera del interior a las necesidades del momento.

Fabricación artesanal y carácter único

Cada ejemplar de la lámpara RIFLO W C se ensambla a mano por encargo, prestando especial atención a la precisión de la ejecución y al cuidado de los detalles. Este enfoque destaca el carácter individual del producto y la filosofía de la marca UMMO, en la que desempeñan un papel fundamental el diseño consciente, la calidad de los materiales y el acabado esmerado.

RIFLO W C Steel es una propuesta para quienes valoran la estética atemporal, los materiales nobles y las soluciones prácticas de iluminación. La combinación de una forma modernista, el cristal acanalado y el reflector regulable da lugar a una luminaria que no solo complementa la decoración, sino que también permite moldear conscientemente la luz en el espacio. Se trata de un enfoque contemporáneo del diseño, en el que la elegancia y la funcionalidad se mantienen en equilibrio.

Características principales

- Forma moderna inspirada en el modernismo y la estética de la Bauhaus.
- Acabado en acero con un elemento metálico decorativo.
- Pantalla de cristal incoloro, satinado y con estrías verticales.
- Una combinación de metal y cristal de carácter atemporal.
- Fuente de luz LED integrada de 3 W.
- Reflector LED adicional regulable de 2,1 W, que permite orientar la luz con precisión.

- Posibilidad de controlar de forma independiente las fuentes de luz y de utilizar tres escenarios de iluminación.
- Dimensiones de la luminaria: 4,3 × 15,6 × 43,5 cm.
- Rejilla metálica de color beige oscuro con unas dimensiones de 25 × 6,8 cm.
- Clase de protección IP20: para uso en interiores.
- Fabricación artesanal por encargo, con gran atención al detalle.

Información técnica

Fuente de luz incluida	Sí
Tipo de fuente luminosa	LED
Potencia máx. de la luminaria	3W
Grado IP	IP20
Longitud	4,3cm
Anchura	15,6cm
Altura	43,5 cm
Dimensiones del raíl de techo largo x ancho	25 cm x 6,8 cm
Material de construcción	metal / vidrio
Colores	acero inoxidable (Steel)
Color del tono	satinado incoloro
Garantía	5 lat
Comentarios adicionales	producto hecho a mano por encargo
Tipo / aplicación	aplique, lámpara de pared
Alimentación	~230V, 50/60 Hz

Otros acabados



