Lámpara de pared HANEA color oliva / aplique con grado de protección IP44

https://ummo-lighting.es/es/hanea/7810-aplique-negro-hanea.html

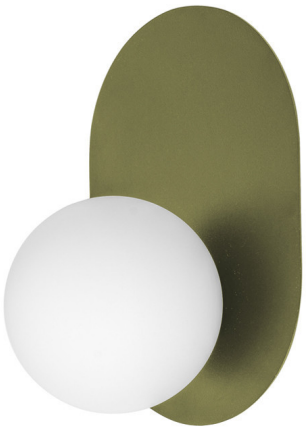

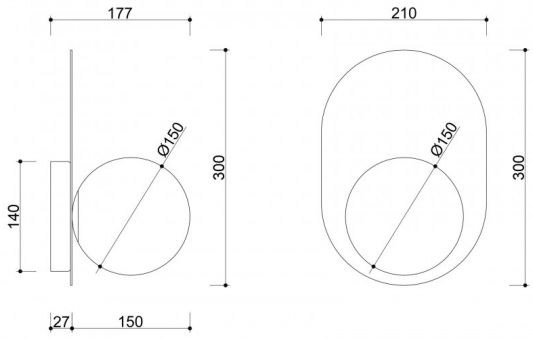

Precio: **809,00 zł** bruto

Fabricante: **UMMO Lighting**

Código del producto: **HA01140S0**

EAN:

Descripción

¡Únase a la familia UMMO! Las lámparas de la colección HANEA son la forma ideal de comenzar su aventura de iluminación desde el Mar Báltico. Lámparas de pared con una sencilla pantalla blanca lechosa sobre una base metálica adosada a la pared. Hanea significa "hombre" en sueco, pero contrariamente a su nombre, la lámpara es muy versátil, por lo que también funcionará bien en arreglos típicamente "femeninos". Los herrajes llevan un recubrimiento en polvo con pintura negra o blanca estructurada, según el modelo. Déjese seducir por la colección HANEA, de líneas delicadas y luz sutil. No se arrepentirá :)

Información técnica

Fuente de luz incluida	No
Tipo de hilo	G9 LED
Tensión de entrada	220-240V
Potencia máx. de la luminaria	1 x 12W
Grado IP	IP44
Anchura	21 cm
Altura	30 cm
Profundidad	18 cm
Diámetro de la rejilla de techo	14 cm
Material de construcción	metal / vidrio
Colores	verde (Reed Green RAL 6013)
Color del tono	blanco
Diámetro de la pantalla	15 cm
Color del marco	verde
Garantía	24 meses
Comentarios adicionales	producto hecho a mano por encargo
Tipo / aplicación	aplique, lámpara de pared

Otros acabados





